A-50 РОССИЙСКИЙ САМОЛЁТ ДАЛЬНЕГО РАДИОЛОКАЦИОННОГО ОБНАРУЖЕНИЯ И УПРАВЛЕНИЯ

ZVEZDA™

№7024

МАСШТАБ SCALE 1:144

RUSSIAN LONG-RANGE AIRBORNE EARLY WARNING AND CONTROL AIRCRAFT BERIEV A-50

СДЕЛАНО В РОССИИ
MADE IN RUSSIA

Создан на базе военно–транспортного самолёта Ил–76 на Таганрогском авиационном научно–техническом комплексе им. Г. М. Бериева, на замену устаревшему самолёту Ту–126. Вместе с радиотехническим комплексом «Шмель», установленным на нём, образует авиационный комплекс радиолокационного дозора и наведения. Принят на вооружение в 1989 году. А–50 может применяться для обнаружения и сопровождения воздушных и надводных целей, оповещения командных пунктов автоматизированных систем управления видов Вооружённых Сил о воздушной и надводной обстановке, применяться для управления самолётами истребительной и ударной авиации при их наведении на воздушные, наземные и морские цели, а также служит воздушным командным пунктом.

The A-50 (NATO code “Mainstay”) was developed by the G.M. Beriev Taganrog Complex based on the Il-76 military cargo plane, to replace the aging Tu-126 reconnaissance aircraft. Equipped with the giant Shmel radar system, it forms an efficient system for radar warning and guidance. It was accepted for service in 1989. The A-50 can be used to detect and track air and surface targets, in order to report their locations to army command posts with automated control systems for deployment of various air and surface weaponry. They may also be used to guide fighter and strike aircraft to air, land and sea targets, as well as serve as an air command post.

Прежде, чем приступать к сборке модели, внимательно ознакомьтесь с инструкцией.

ВНИМАНИЕ!

Сборку и окраску модели следует проводить в хорошо проветриваемом помещении вдали от источников огня.

Сборку модели производите согласно схеме. Для удобства каждая деталь на сборочной схеме обозначена номером, соответствующим номеру на литниковой рамке.

Детали следует отделять от литников ножом или другим режущим инструментом (соблюдая осторожность при работе с острыми предметами). Места среза деталей зачистите ножом или наждачной бумагой.

Модель рекомендуется окрашивать специальными красками для пластиковых моделей, выпускаемыми предприятием «ЗВЕЗДА».

Приступая к сборке модели, заранее ознакомьтесь со схемой окраски.

Перед окраской модель рекомендуется обезжирить, например, мыльным раствором и тщательно просушить.

Краски и клей в комплект не входят.

Для сборки модели рекомендуется использовать клей, выпускаемый предприятием «ЗВЕЗДА».

Используйте минимальное количество клея. Избегайте его попадания на окрашенные поверхности модели.

ВНИМАНИЕ!

ATTENTION - Useful advice!
Study the instructions carefully prior to assembly. Remove parts from frame with a sharp knife or a pair of scissors and trim away excess plastic. Do not pull off parts. Assemble the parts in numerical sequence. Use plastic cement ONLY and use cement sparingly to avoid damaging the model. Paint small parts before detaching them from frame. Remove paint where parts are to be cemented.

ACHTUNG - Ein nützlicher Rat!
Vor der Montage die Zeichnung aufmerksam studieren. Die einzelnen Montageteile mit einem Messer oder einer Schere vom Spritzling sorgfaltig entfernen. Eventuelle Grate werden mit einer Klinge oder feinem Schmirgelpapier beseitgt. Keinesfalls die Montageteile mit den Händen entfernen. Bei der Montage der Tafelnumerierung folgen. Die Nummer der schon montierten Teile auf dem Spritzling ankreuzen. Bitte nur Plastikklebstoff verwenden.

ATTENZIONE - Consigli utili!
Prima di iniziare il montaggio, studiare attentamente il disegno. Staccare con molta cura i pezzi dalle stampate, usando un tagliabalsa oppure un paio di forbici e togliere con una piccola lima o con carta vetro fine eventuali sbavature. Mai staccare i pezzi con le mani. Montarli seguendo l'ordine della numerazione delle tavole. Eliminare dalla stampata il numero del pezzo appena montato, facendogli sopra una croce.

ATENCION - Consejos útiles!
Estudiar las instrucciones cuidadosamente antes de comenzar el montaje. Separar las piezas de las bandejas con un cuchillo afilado o un par de tijeras, y retirar el exceso de plàstico o rebaba. No arrancar las piezas. Montar las piezas en orden numèrico. Utilizar SOLAMENTE pegamento para plàstico y en poca cantidad para evitar que se dane el modelo. Pintar las piezas pequeñas antes de separarlas de la bandeja. Retirar la pintura de los lugares por donde se deban pegar las piezas.

ATTENTION - Conseils utiles!
Avant de commencer le montage, ètudier attentivement le dessin. Dètacher avec beaucoup de soin les morceaux des moules en usant un massicot ou bien un pair de cisaux et couper avec une petite lame ou avec de papier de vitre fin èbarbages eventuels. Jamais dètacher les morceaux avec les mains. Monter les en suivant l'ordre de la numèration des tables. Eliminer de la moule le numèro de la pièce qui vient d'ètre montèe, en le biffant avec une croix. Employer seulement de la colle pour polystirol.

ВАРИАНТЫ СБОРКИ МОДЕЛИ — THE MODEL ASSEMBLING VERSIONS

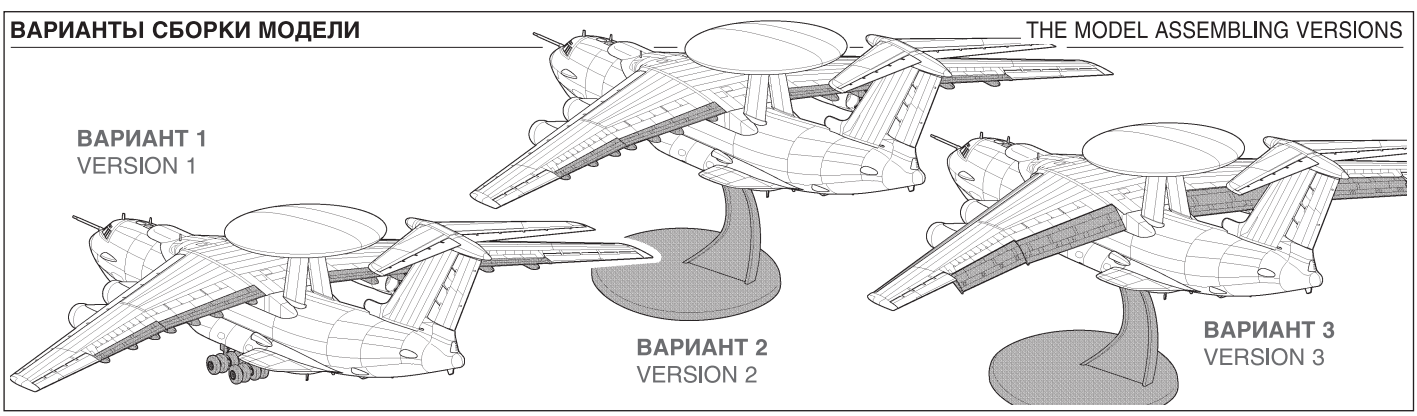

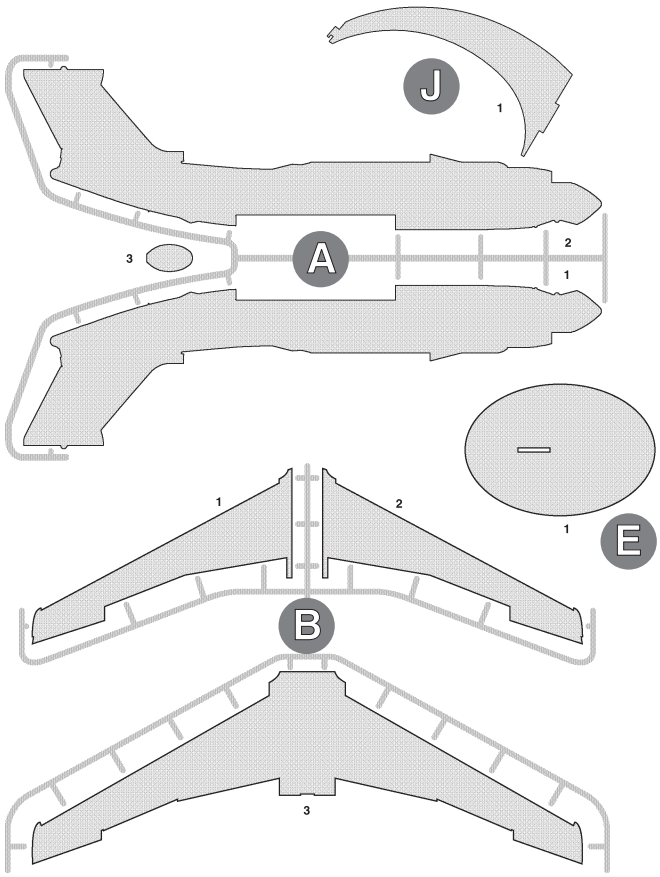

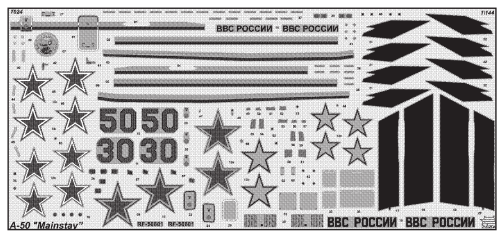

ДЕКАЛЬ DECAL

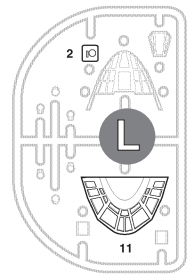

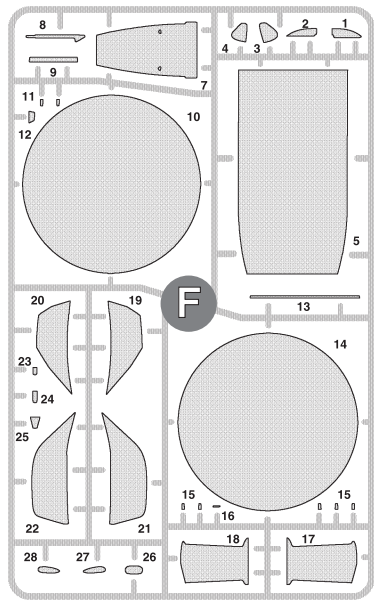

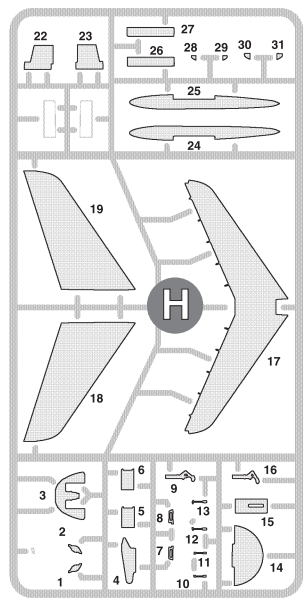

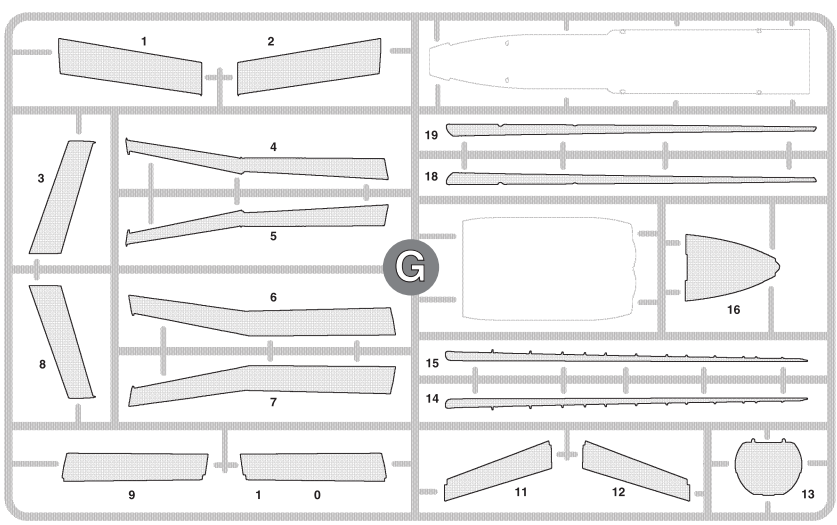

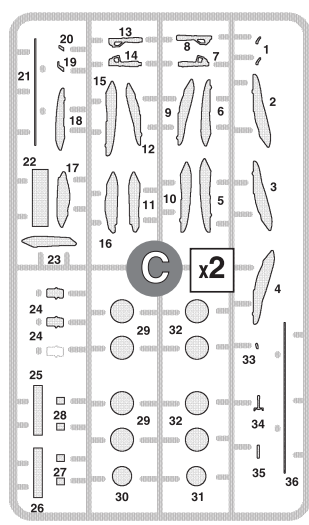

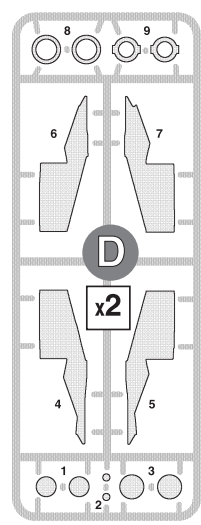

Приклеить деталь на указанное место
To glue a detail on the specified place

Установить деталь на указанное место без клея
To establish a detail on the specified place without glue

Вариант на выбор
Variant on a choice

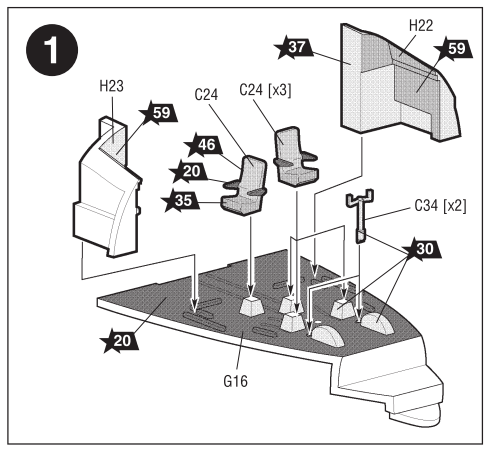

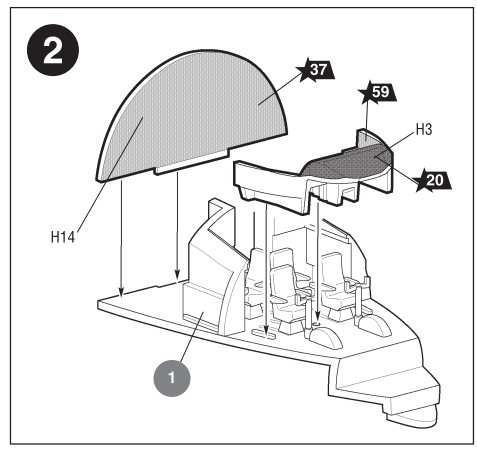

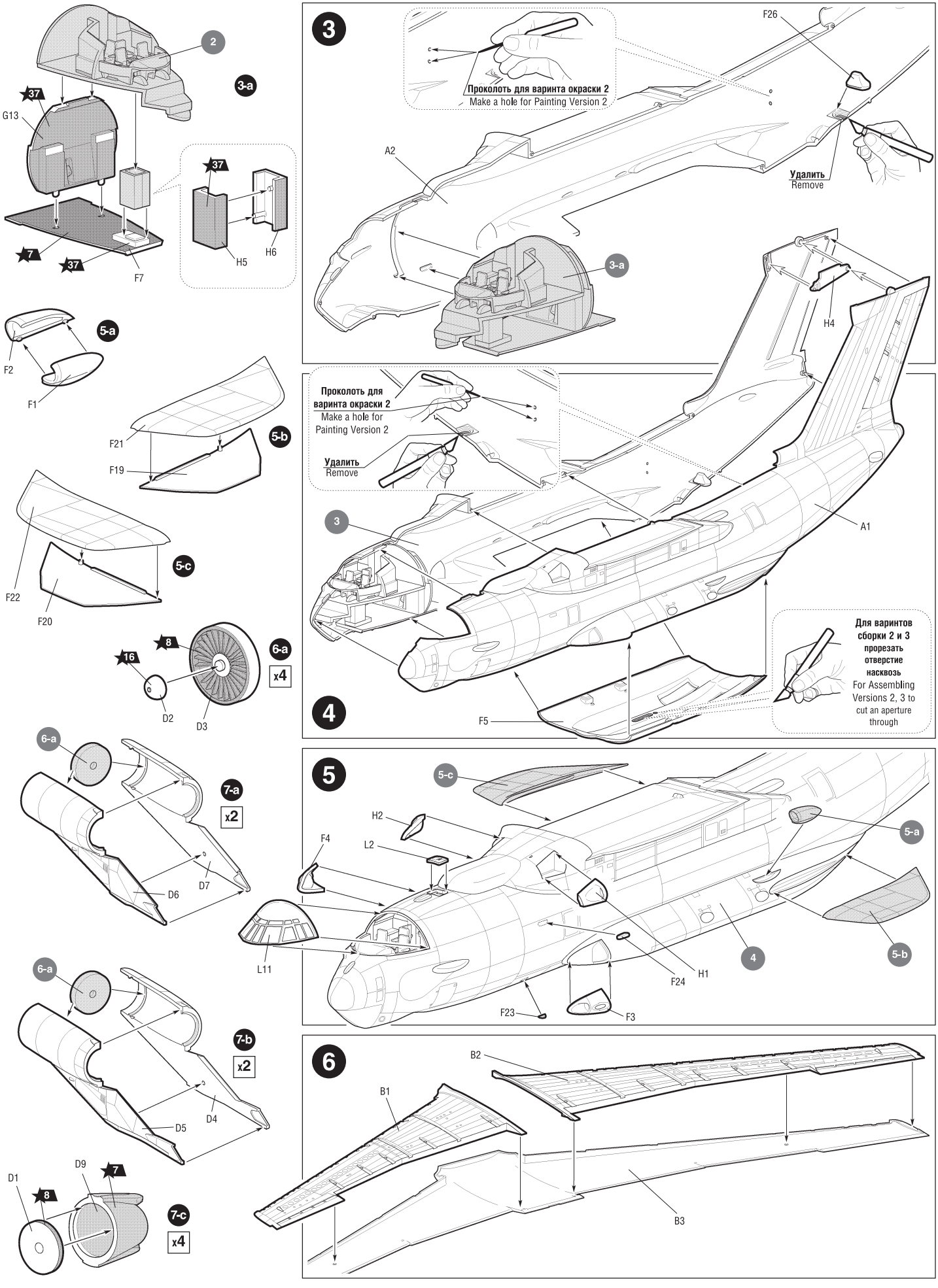
2
3-a
37
G13
7
37
F7
37
H5
H6
5-a
F2
F1
5-b
F21
F19
5-c
F22
F20
8
16
6-a
x4
D2
D3
6-a
7-a
x2
D6
D7
6-a
7-b
x2
D5
D4
D1
D9
7
8
7-c
x4
3
Проколоть для варинта окраски 2
Make a hole for Painting Version 2
F26
A2
Удалить
Remove
3-a
H4
Проколоть для варинта окраски 2
Make a hole for Painting Version 2
Удалить
Remove
3
A1
F5
Для варинтов сборки 2 и 3 прорезать отверстие насквозь
For Assembling Versions 2, 3 to cut an aperture through
4
5
5-c
H2
F4
L2
5-a
5-b
4
L11
H1
F24
F23
F3
6
B2
B1
B3

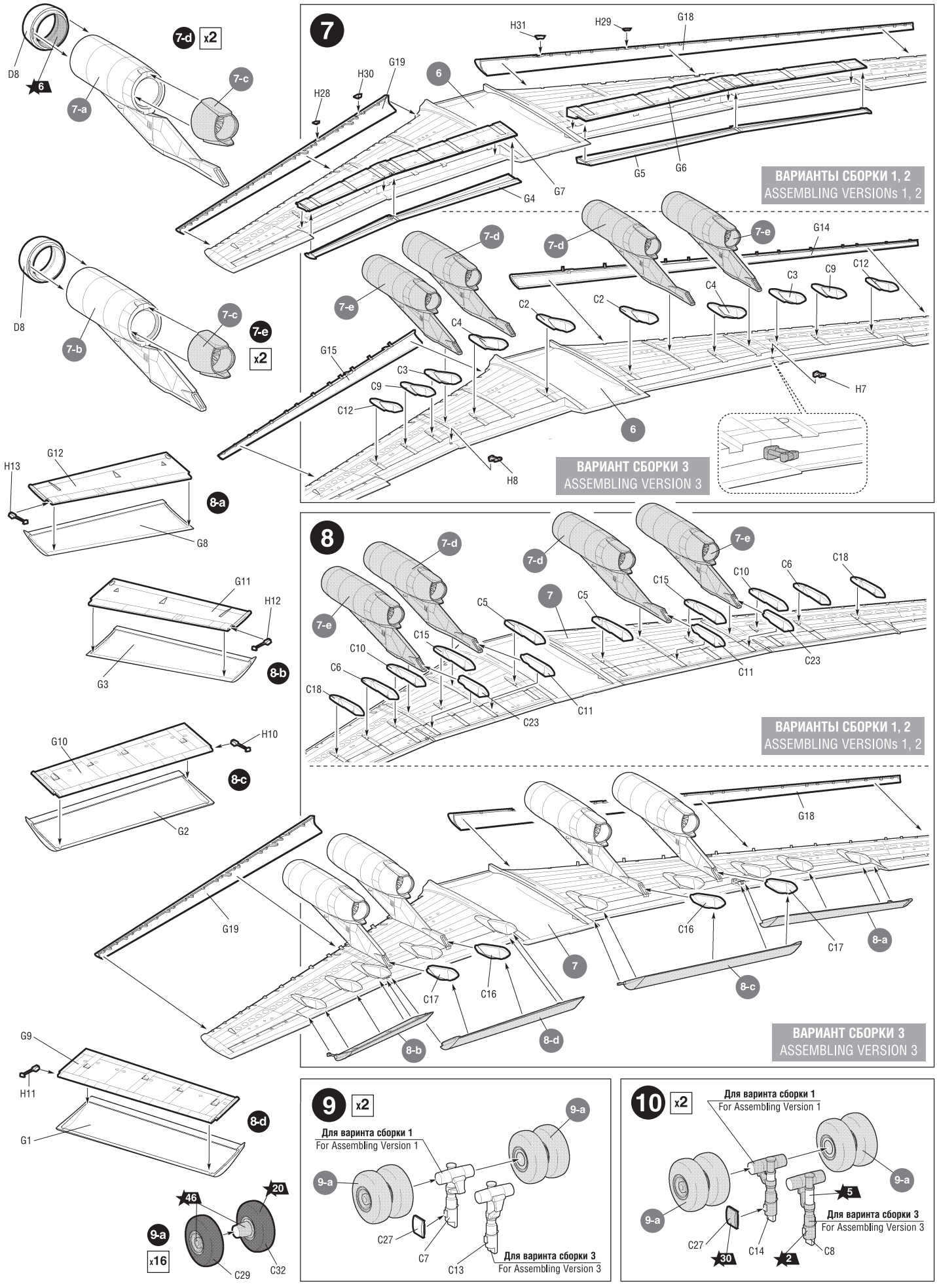
7
7-d x2
D8
6
7-a
7-c
H31
H29
G18
H30
G19
H28
6
G5
G6
G4
G7
ВАРИАНТЫ СБОРКИ 1, 2
ASSEMBLING VERSIONs 1, 2
7-d
7-d
7-e
G14
7-e
C3
C9
C12
C4
C2
C2
C4
G15
C3
C9
C12
H7
6
H8
ВАРИАНТ СБОРКИ 3
ASSEMBLING VERSION 3
D8
7-c
7-b
7-e x2
H13
G12
8-a
G8
8
7-d
7-d
7-e
C6
C18
C10
C15
C5
7
C5
7-e
C15
C10
C6
C18
C11
C23
C23
C11
ВАРИАНТЫ СБОРКИ 1, 2
ASSEMBLING VERSIONs 1, 2
G11
H12
8-b
G3
G10
H10
8-c
G2
G18
G19
C16
C17
8-a
7
8-c
C17
C16
8-b
8-d
ВАРИАНТ СБОРКИ 3
ASSEMBLING VERSION 3
G9
H11
8-d
G1
9-a x16
46
20
C29
C32
9 x2
Для варинта сборки 1
For Assembling Version 1
9-a
9-a
C27
C7
C13
Для варинта сборки 3
For Assembling Version 3
10 x2
Для варинта сборки 1
For Assembling Version 1
9-a
9-a
5
Для варинта сборки 3
For Assembling Version 3
C27
30
C14
2
C8

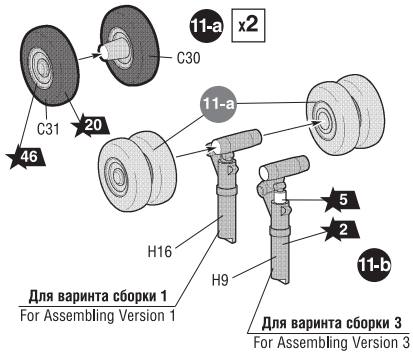
11-a
x2
C30
C31
20
46
11-a
H16
H9
5
2
11-b
Для варинта сборки 1
For Assembling Version 1
Для варинта сборки 3
For Assembling Version 3

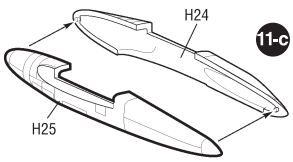
H24
11-c
H25

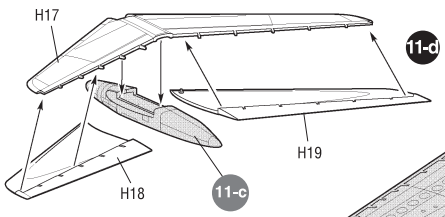
H17
11-d
H19
H18
11-c

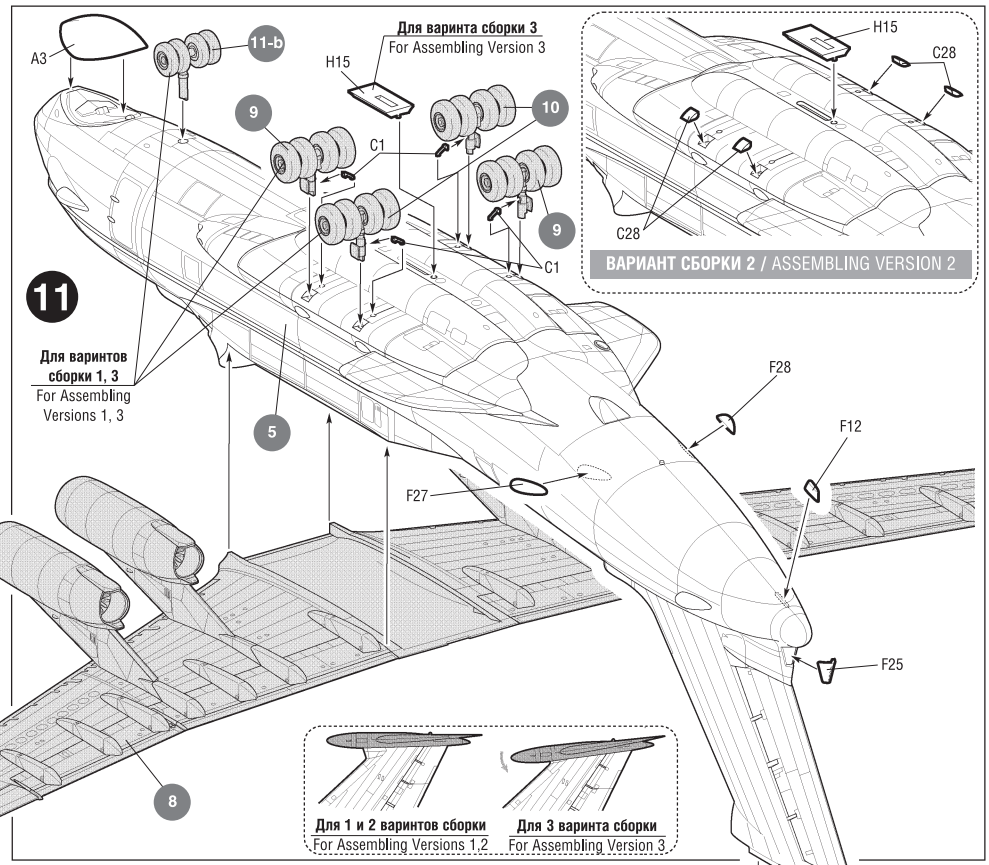
11
A3
11-b
Для варинта сборки 3
For Assembling Version 3
H15
9
10
C1
9
C1
Для варинтов сборки 1, 3
For Assembling Versions 1, 3
5
F28
F12
F27
F25
8
Для 1 и 2 варинтов сборки
For Assembling Versions 1,2
Для 3 варинта сборки
For Assembling Version 3

H15
C28
C28
ВАРИАНТ СБОРКИ 2 / ASSEMBLING VERSION 2

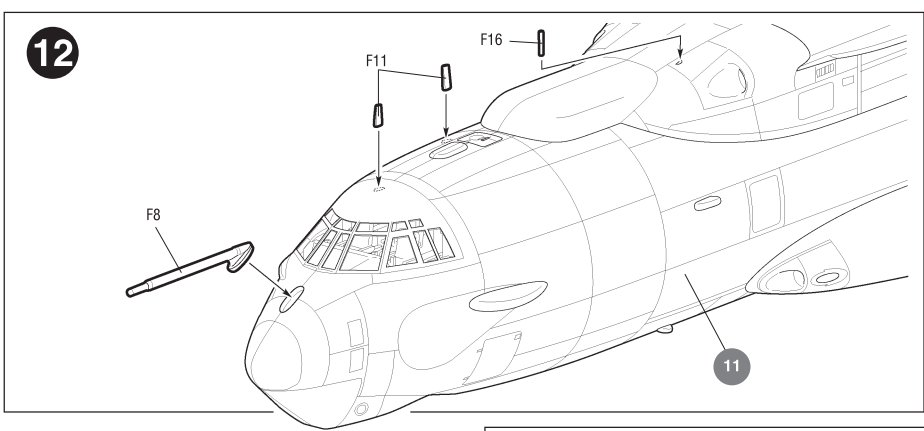
12
F16
F11
F8
11

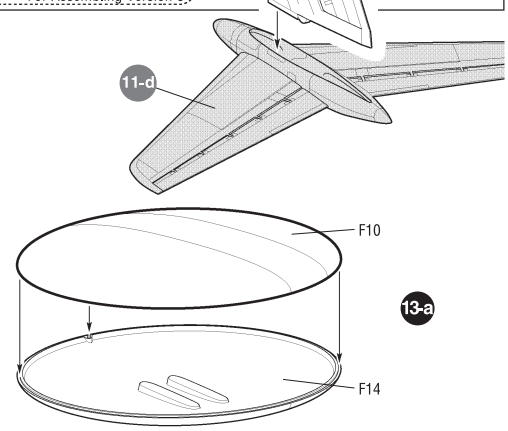
11-d
F10
13-a
F14

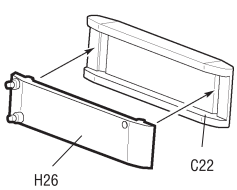
14-a
H26
C22

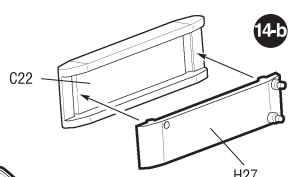
14-b
C22
H27

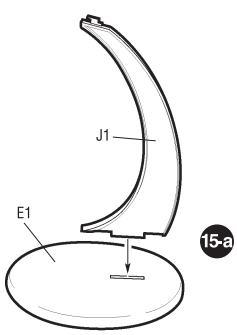
J1
E1
15-a

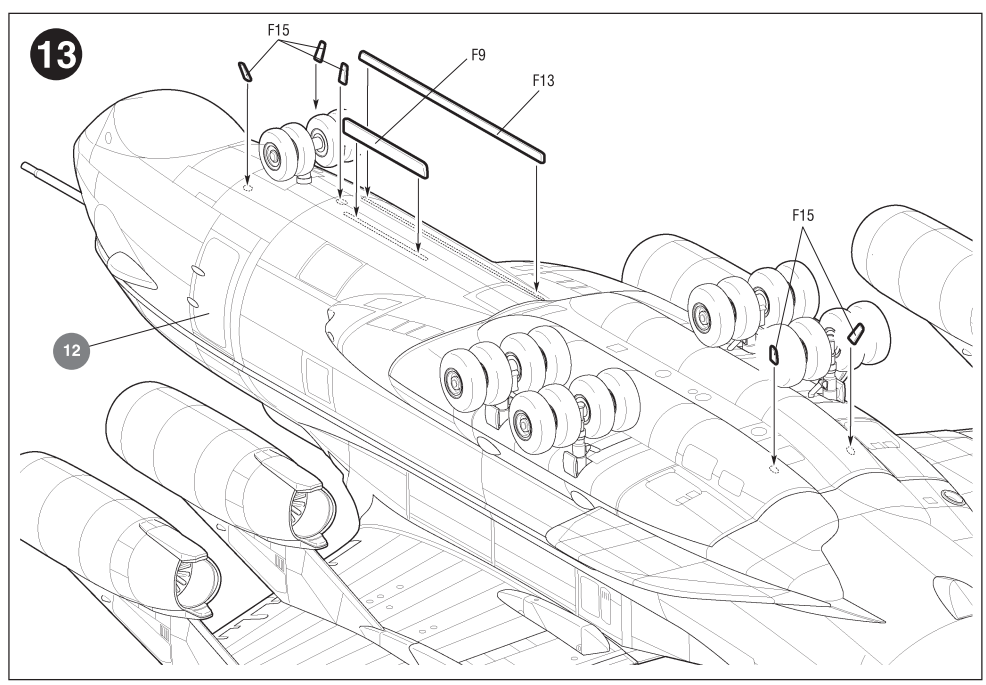
13
F15
F9
F13
F15
12

14

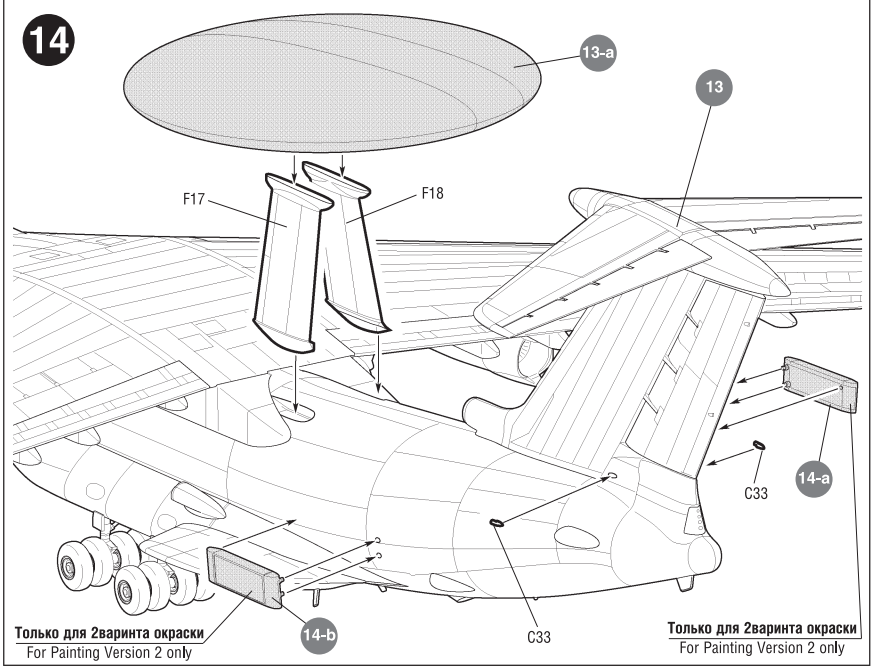

Только для 2варинта окраски
For Painting Version 2 only

Только для 2варинта окраски
For Painting Version 2 only

15

ВАРИАНТЫ СБОРКИ 2 и 3
ASSEMBLING VERSIONS 2 and 3

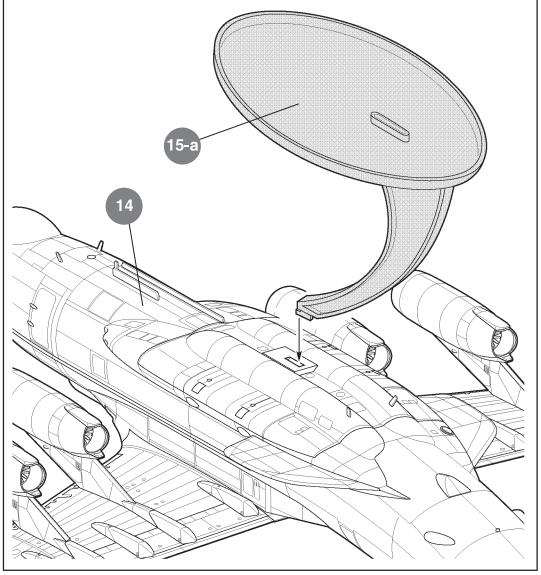

РАЗМЕЩЕНИЕ ТЕХНИЧЕСКИХ НАДПИСЕЙ

PLACING OF TECHNICAL INSCRIPTIONS

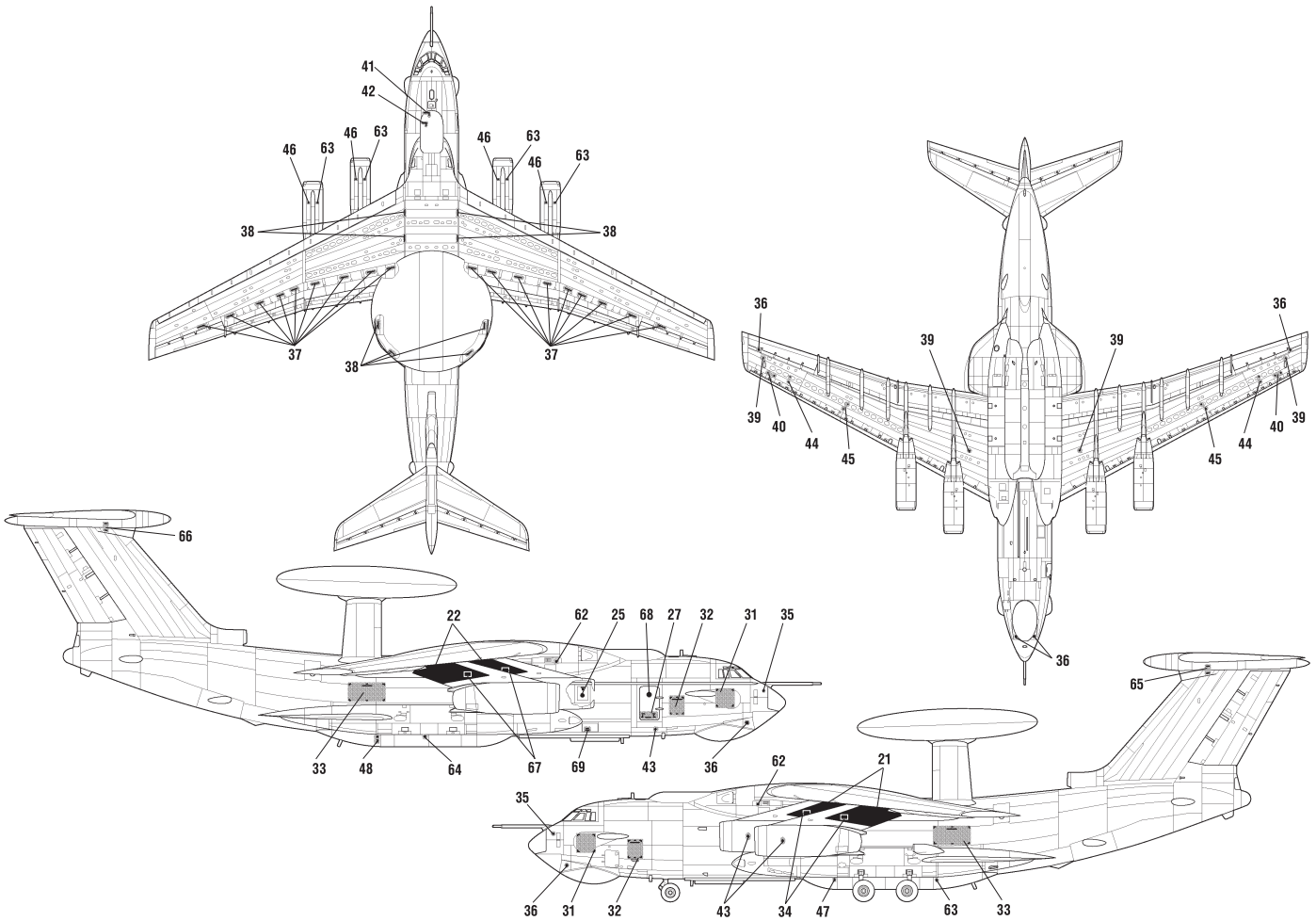

ИСПОЛЬЗОВАНИЕ СДВИЖНЫХ КАРТИНОК (ДЕКАЛЕЙ)

DIRECTIONS FOR APPLYING THE DECALS

Любые модели и красочный каталог предприятия «ЗВЕЗДА» вы можете приобрести по почте, прислав заявку по адресу:

141730, Московская область, г. Лобня, ул. Промышленная, д.2, ООО «ЗВЕЗДА»

www.zvezda.org.ru

СОХРАНИТЕ ЭТОТ КУПОН ДЛЯ ВОЗМОЖНЫХ ОБРАЩЕНИЙ