ОКРАСКА И МАРКИРОВКА
PAINTING AND MARKING

DIRECTIONS for appling the decals. Cut the required decals out of the sheet: dip them into a glas of clean water for about 1/2 minute; position the decals on the kit, letting them slide from the paper. For a better adhesion, press them by means of a clean rag.
ISTRUZIONI per l'applicazione delle decalcomanie. Ritagliare le decalcomanie occorrenti dal foglio, immergerle in un bicchiere d'acqua pulita per circa 1/2 minuto, metterle in posizione sul modello e farle scivolaare dalla carta : per una migliore aderenza comprimerle con una pezzuola pulita.
ANWEISUNGEN für Abziehblider-Anbringung : Die benötigten Abzienblider vom Blatt abscheiden, in ein Glas reines Wasser für etwa 1/2 Minute eintauchen, auf das Modell legen und dann vom Papierbogen abnehmen. Um eine bessere Haftung zu erzielen , die Abziehblider mit einem reinen Tuch andrücken.
INSTRUCTION pour l'application des décalcomanies. Couper les décalcomanies choisies et les plonger environ trente secondes dans un peu d'eau propre. Les placer sur le modèle en les faisant glisser de leur feuille et presser avec un morseau de chiffon pour éliminer les bulles d'air.
ISTRUCCIONES Para la aplicación de las calcomanias: cortar las requeridas , sumergirlas en un recipiente de aqua limpia durante 1/2 minuto, colocar las calcomanias sobre el modelo, haciéndolas deslizar sobre el papel. Para una mejor adherencia, presionarlas con un trampo limpio.

ИСПОЛЬЗОВАНИЕ СДВИЖНЫХ КАРТИНОК (ДЕКАЛЕЙ)

Отрежьте нужную Вам часть декали от общего листа, поместите ее на 0,5 минуты в чистую воду, затем, выбрав необходимое место на модели, переведите туда изображение, сдвинув его с бумажной основы. Для лучшего прилипания промокните декаль мягкой тканью.

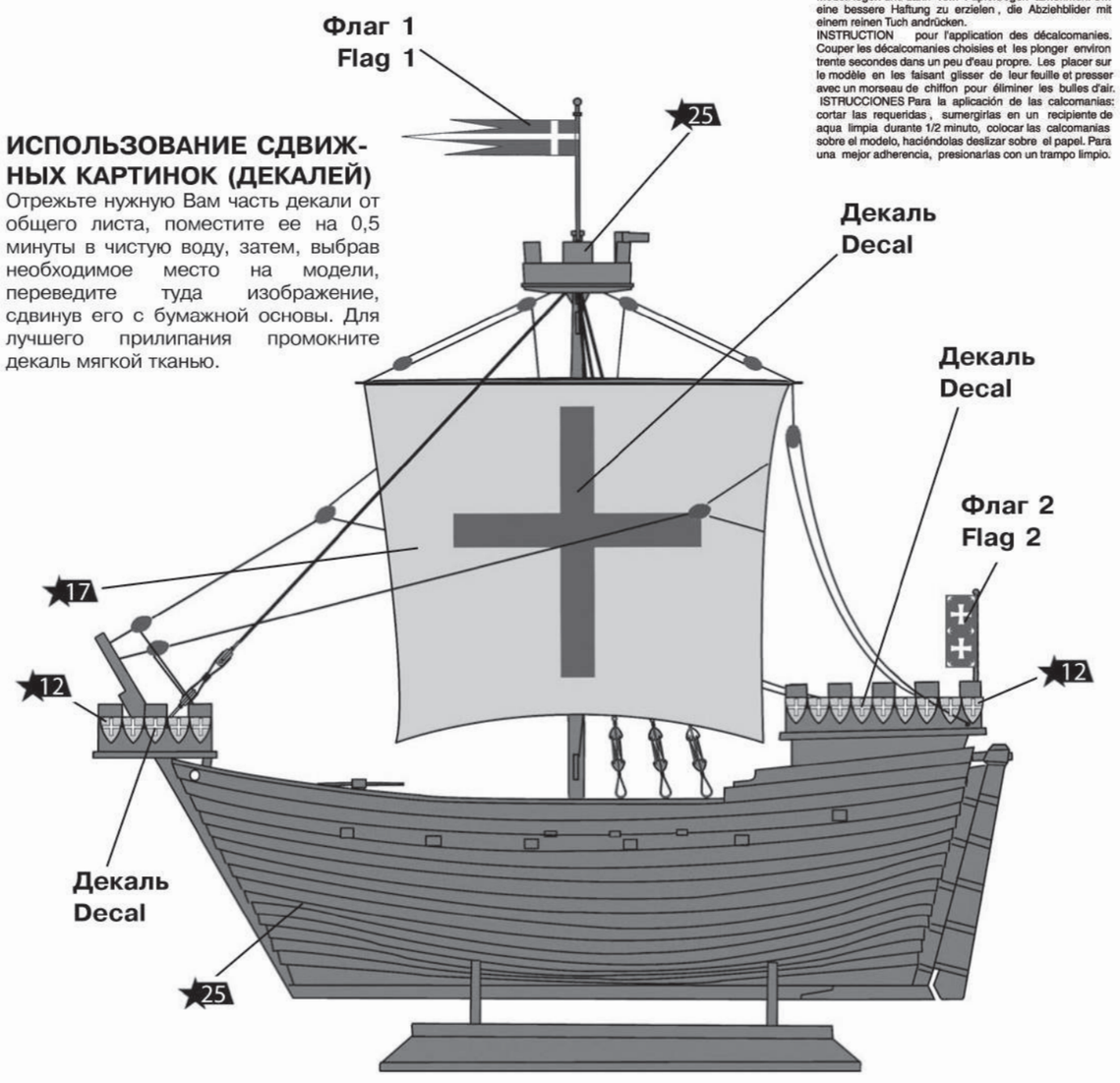

Флаг аккуратно вырежьте из прилагаемого листа и согните пополам. Внутренние поверхности смажьте клеем и склейте обе половины полотнища по одну сторону древка.

Accurately cut a flag from the enclosed sheet and bend in two.Spread some glue on the inner sides ofthe flag and glue both sides ofthe flag on one side ofthe staff.

«ЗВЕЗДА»		"HUMBROL"	
25	Древесный	110	Natural Wood
17	Белый	34	White
12	Красный	60	Scarlett
07	Сталь	27003	Polished Steel
20	Черный	33	Black

Корабль крестоносцев
Основной боевой и транспортный корабль крестоносцев, на котором они совершали свои походы в Святую землю. Практически все морские сражения в Средиземноморье на протяжении трех столетий проходили с участием когга.

Crusaders Ship
The Cog was main combat and transport vessel of the Crusaders in the quest to free the Holy Land. For three centuries, nearly, all battles in the Mediterranean Sea involved Cogs.

Nave croclata
La cocca fu il principale vascello da trasporto e combattimento dei Crociati nell'impresa di liberare la Terra Santa. Per tre secoli, quasi tutte le battaglie nel Mediterraneo videro la partecipazione delle cocche.

Barco de los Cruzados
El Cog era el principal barco de combate y transporte de los cruzados en la gesta para liberar Tierra Santa. Durante cerca de tres siglos en todas las batallas navales del Mar Mediterráneo participaron cogs.

Kreuzfahrtschiff
Durch die Kreuzzüge wurden grosse Transportkapazitäten benötigt - dafür wurden vielfach leichte Segelschiffe, ähnlich der nordischen Koggen benützt, die auch zu Kriegszwecken gut geeignet waren. Kaum eine Seeschlacht im Mittelmeer fand in den Jahrhunderten der Kreuzzüge ohne diese Koggen statt.

Navire des Crolsés
Ce type de navire était le principal vaisseau de transport et de combat des croisés partis à la reconquête de la Terre Sainte. Pendant trois siècles, ils prirent part aux batailles en Méditerranée.

Все модели и цветной каталог предприятия «ЗВЕЗДА» вы можете приобрести по почте, прислав заявку по адресу:
141730, Московская область, г. Лобня,
ул. Промышленная, 2, ООО «ЗВЕЗДА».
www.zvezda.org.ru

Please contact your local distributor for buying any of the models and the color catalogue of company "Zvezda" by post. Contact our official representative regarding a local distributor address:
Hobby Pro Marketing GmbH, Am Leonhardbach 7, A-8010 Graz, Austria

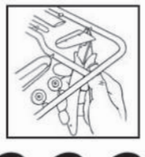

кат. №1101
Кусачки бокорезы
Cat. #1101
Side-cutting pliers

кат. №1103
Нож цанговый
Cat.#1103
Collet knife

кат. №1105
Пинцет прямой
Cat.#1105
Straight tweezers

ATTENZIONE - Consigli utili !
Prima di iniziare il montaggio, studiare attentamente il disegno. Staccare con molta cura i pezzi dalle stampate, usando un taglia-balsa oppure un paio di forbici e togliere con una piccola lima o con carta vetro fine eventuali sbavature. Mai staccare i pezzi con le mani. Montarli seguendo l'ordine della numerazione delle tavole. Eliminare dalla stampata il numero del pezzo appena montato, facendogli sopra una croce.

ACHTUNG-Ein nützlicher Rat!
Vor der Montage die Zeichnung aufmerksam studieren. Die einzelnen Montageteile mit einem Messer oder einer Schere vom Spritzling sorgfaltig entfernen. Eventuelle Grate werden mit einer Klinge oder feinem Schmirgelpapier beseitgt. Keinesfalls die Montageteile mit den Händen entfernen. Bei der Montage der Tafelnumerierung folgen. Die Nummer der schon montierten Teile auf dem Spritzling ankreuzen. Bitte nur Plastikklebstoff verwenden.

ATENCION - Consejos útiles!
Estudiar las instrucciones cuidadosamente antes de comenzar el montaje. Separar las piezas de las bandejas con un cuchillo afilado o un par de tijeras, y retirar el exceso de plástico o rebaba. No arrancar las piezas. Montar las piezas en orden numérico. Utilizar SOLAMENTE pegamento para plástico y en poca cantidad para evitar que se dane el modelo. Pintar las piezas pequeñas antes de separarlas de la bandeja. Retirar la pintura de los lugares por donde se deban pegar las piezas.

ATTENTION - Conseils utiles !
Avant de commencer le montage, étudier attentivement le dessin. Détacher avec beaucoup de soin les morceaux des moules en usant un massicot ou bien un pair de cisaux et couper avec une petite lame ou avec de papier de vitre fin ébarbages eventuels. Jamais détacher les morceaux avec les mains. Monter les en suivant l'ordre de la numération des tables. Eliminer de la moule le numéro de la pièce qui vient d'être montée, en le biffant avec une croix. Employer seulement de la colle pour polystirol.

РУКОВОДСТВО ПО СБОРКЕ

Перед тем как приступить к сборке модели проверьте комплектацию набора и целостность отливок и тщательно изучите инструкцию по сборке. В случае последующей окраски модели рекомендуется обезжирить отливки, например, мыльным раствором.
Детали отделяйте от литников ножом или другим режущим инструментом (соблюдая осторожность при работе с острыми предметами). Зачистите облой и места среза, например, при помощи мелкой наждачной бумаги.
Сборку модели производите согласно схеме сборки. Для удобства сборки каждая деталь на сборочной схеме обозначена номером, например **A1.** Детали, не указанные в инструкции, при сборке не применяются. При работе с мелкими деталями лучше использовать пинцет.
Детали склеивайте клеем, выпускаемым предприятием «ЗВЕЗДА». Клей продается отдельно от набора. Используйте минимальное количество клея, чтобы не испортить модель. Не наносите клей на окрашенную поверхность. Склеенные детали оставляйте до полного высыхания.
Модель рекомендуется окрашивать специальными красками для пластиковых моделей, выпускаемыми предприятием «ЗВЕЗДА». Краски в комплект не входят. Цвет краски на сборочной схеме обозначен цифрой, например ★12. Схема окраски и номера красок даны на последней странице инструкции. При работе необходимо иметь кусок мягкой ткани (фланель, хлопок и т.д.) для очистки кисти при переходе с одного цвета краски на другой. Клей с кисточки удаляйте также тканью. Все работы производите в проветриваемом помещении вдали от источников огня.

ASSEMBLING MANUAL

Before proceeding to assemble the model, please check completing units ofthe set, casting integrity and make a study ofassembling instruction. In case ofsubsequent paint coating ofthe model it is recommended to degrease castings for example with soup solution. Release parts from sprues with a knife or another cutter (exercising caution while using sharp objects). Remove flash and trim cut edges for example with a fine sandpaper.
Model assembly is to be done according to the assembling diagram.To make assembling easier,each part in the assembly drawing is designated by a number (for example A1). Parts, which are not given in the instruction, are not used in the assembly. While working with small parts it is better to use tweezers.
Fasten parts by special glue for plastic models.The glue is not included in the set.Use a minimum ofthe glue so as not to damage the model.Please don't apply the glue to the colored surface.Let glued parts obtain full cure.
We recommend coloring the model with special paints for plastic models. The paints are not included in the set.It is necessary to use a piece ofsoft cloth (flannel, cotton etc.) to clean brushes while changing from one paint color to another. Glue should also be removed with cloth.
Carry out all the operations in the ventilated room and far from the fire source.

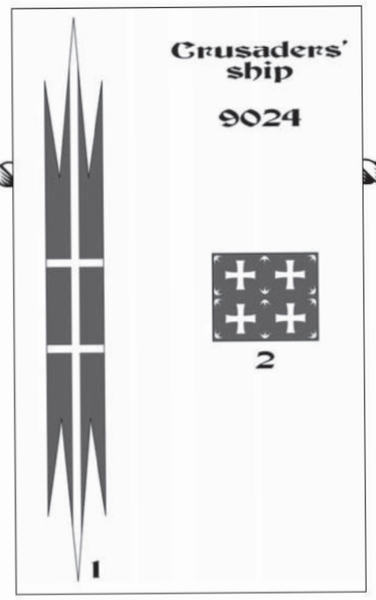

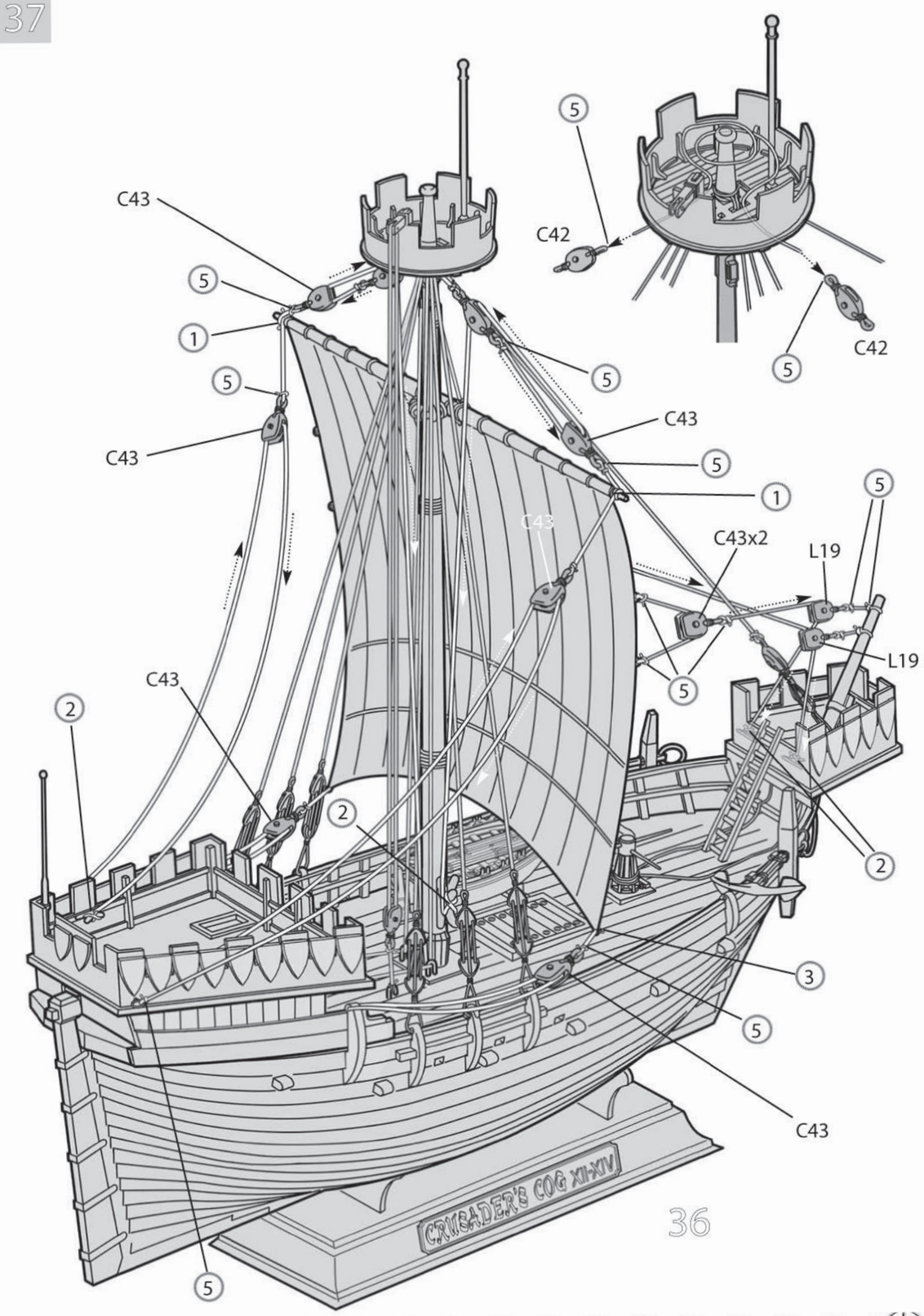

36

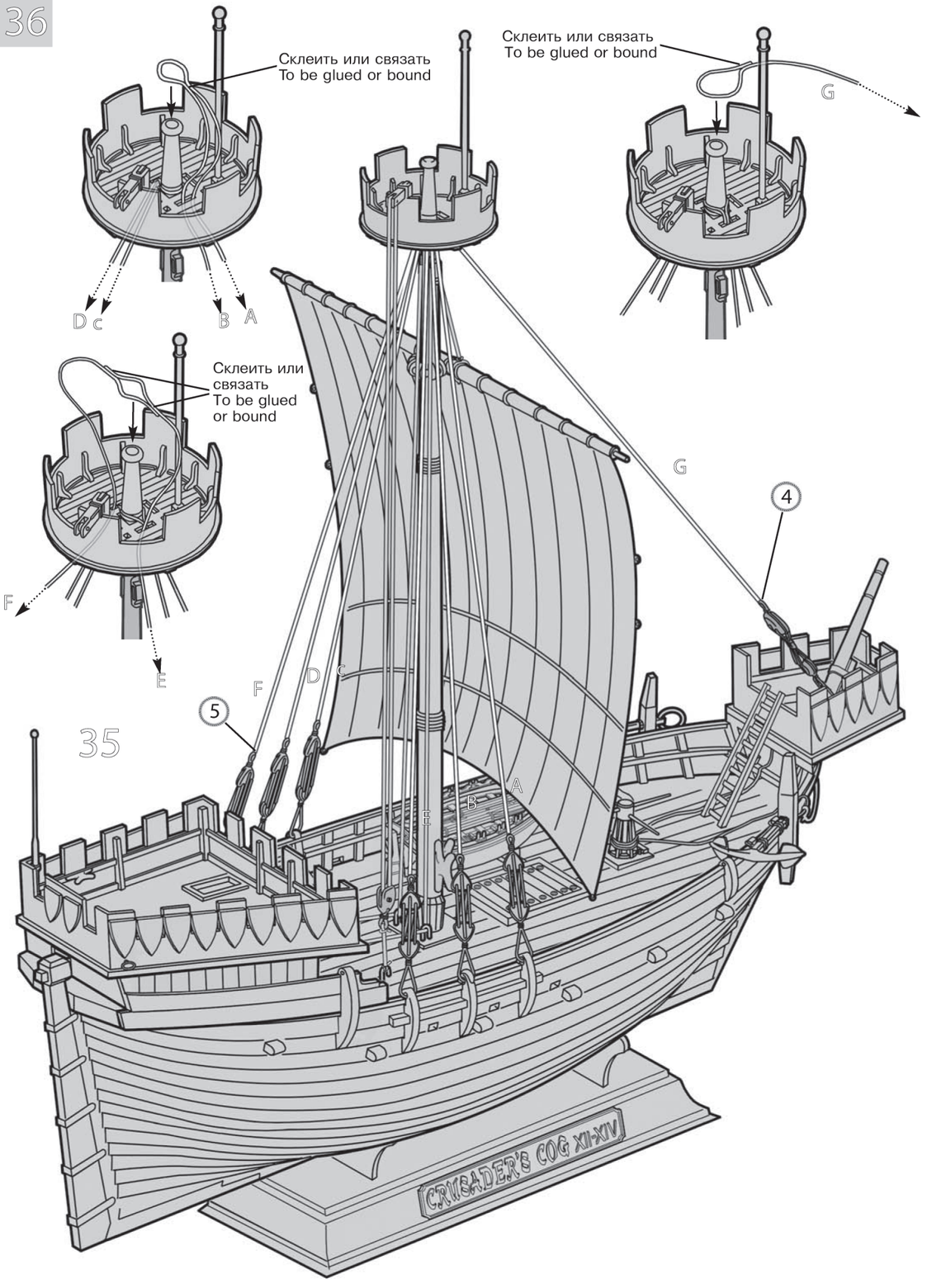
Склеить или связать
To be glued or bound
Склеить или связать
To be glued or bound
Склеить или связать
To be glued or bound
G
D c
B
A
F
E
G
4
5
F
D
C
B
A
E
35
CRUSADER'S COG XII-XIV

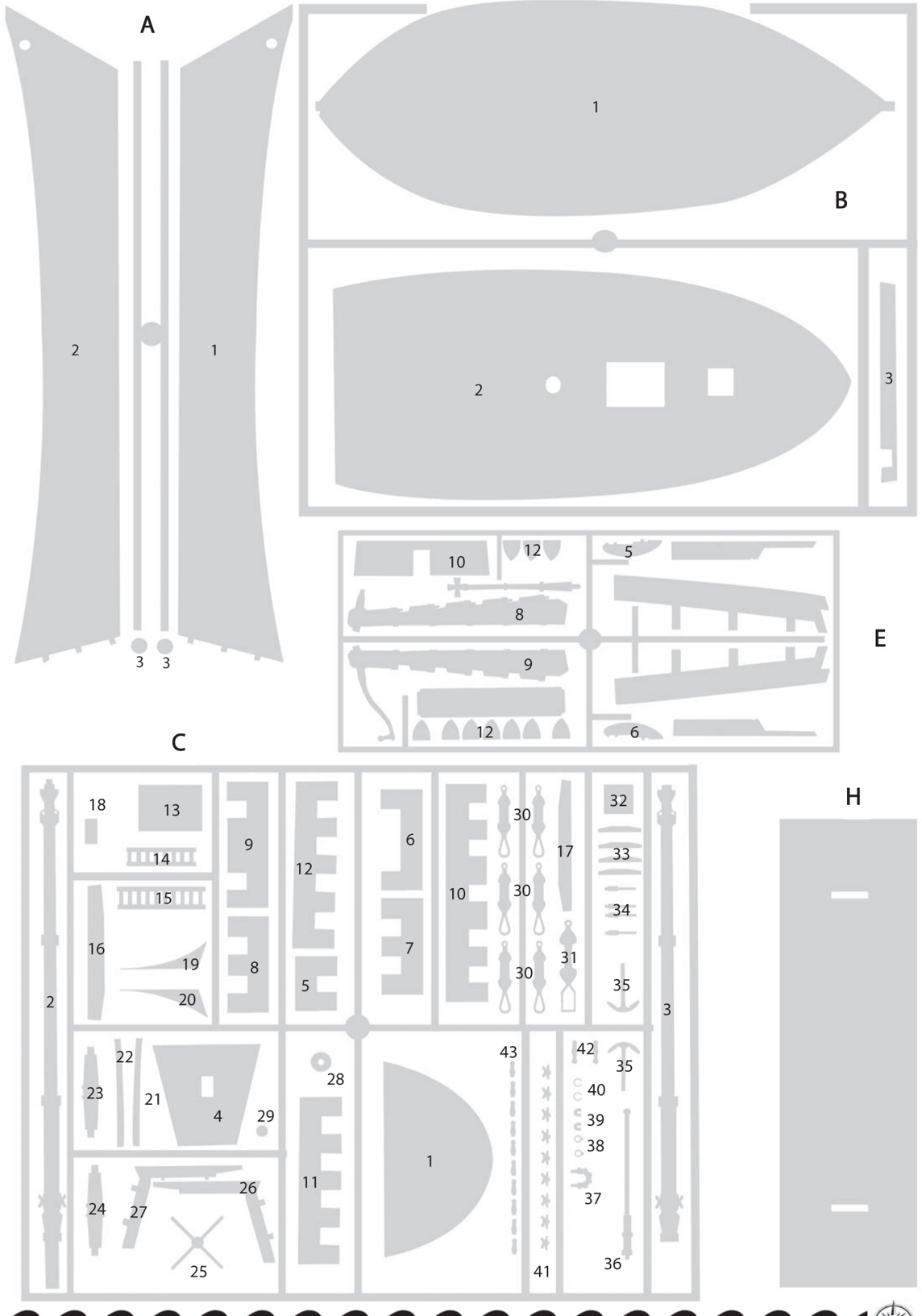
A
2
1
3
3
B
1
2
3
E
10
12
5
8
9
12
6
C
18
13
14
15
16
19
20
9
8
12
5
6
7
10
30
30
30
17
31
32
33
34
35
2
3
22
23
21
4
29
28
11
1
43
42
35
40
39
38
37
36
41
24
27
26
25
H

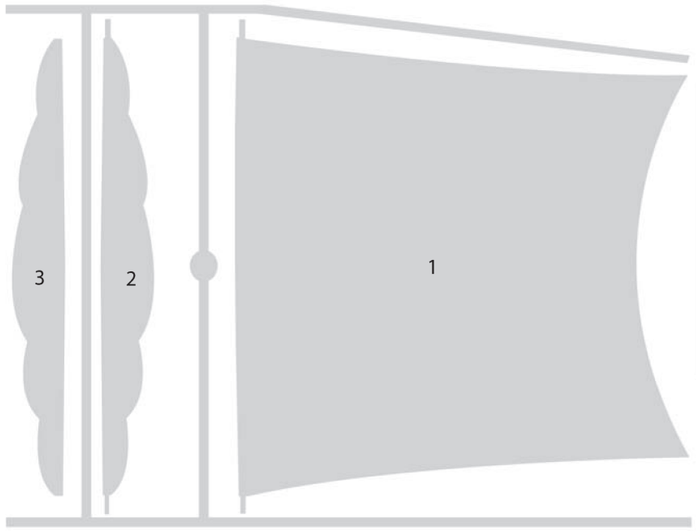

D

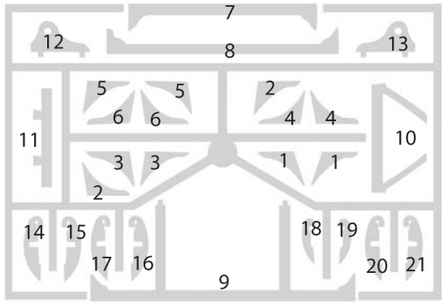

F

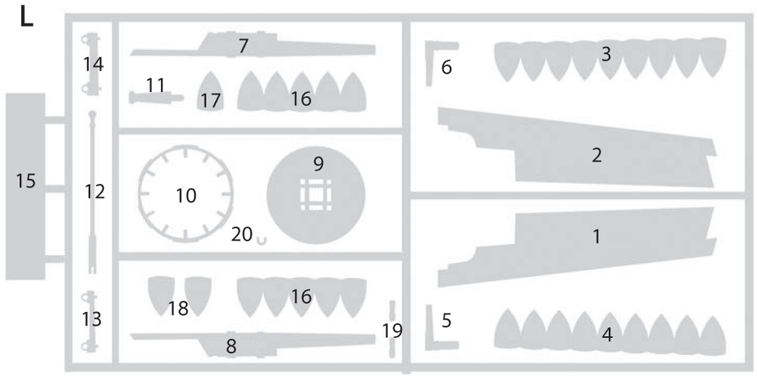

L

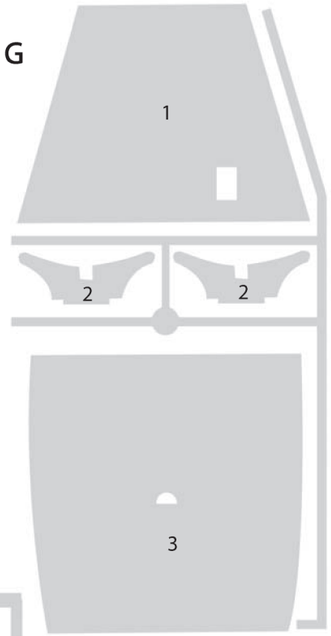

G

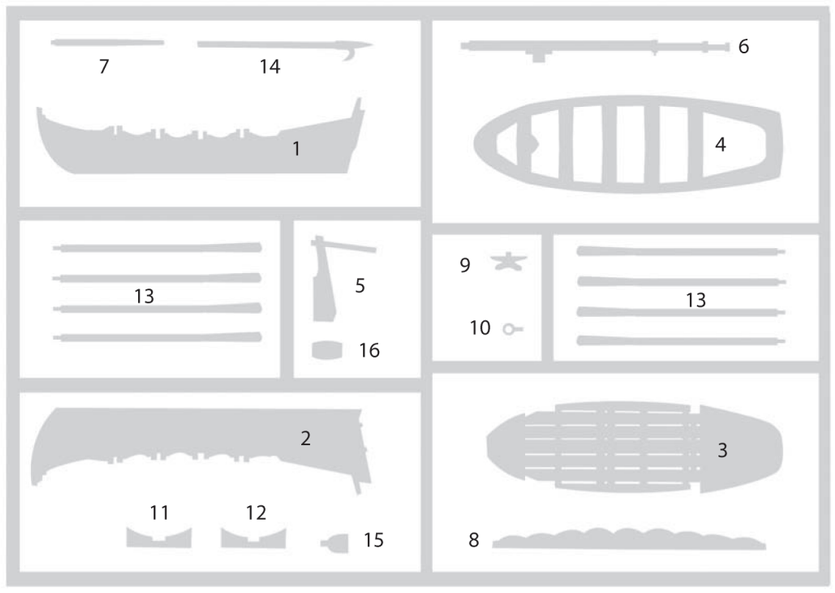

K

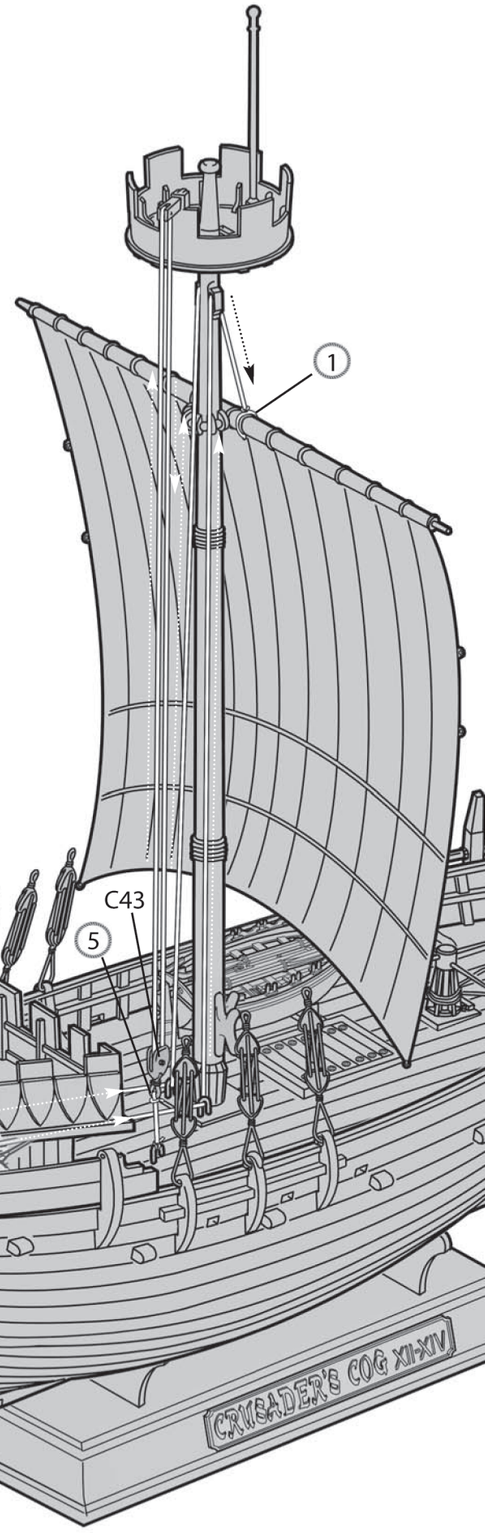

Деталь C31 не приклеивать
Part C31 don't glue

C31

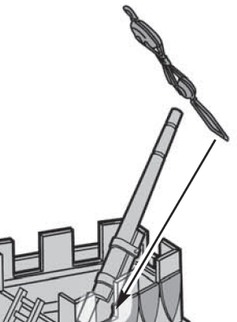

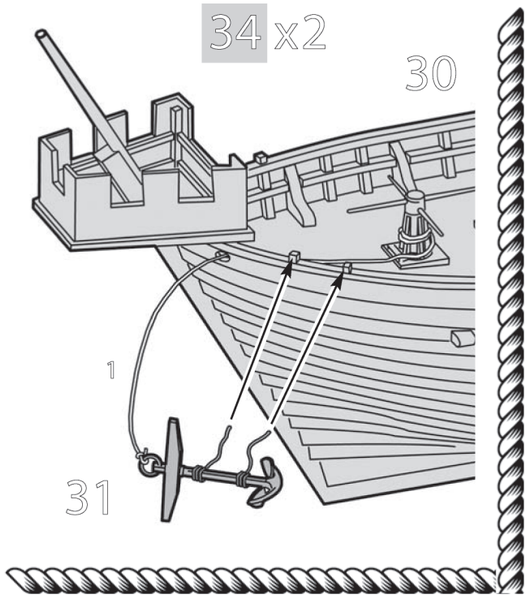

ТИПЫ И ОБОЗНАЧЕНИЯ УЗЛОВ, ИСПОЛЬЗУЕМЫХ ПРИ МОНТАЖЕ ДЕТАЛЕЙ И ТАКЕЛАЖА
TYPES AND DESIGNATIONS OF NODS USED TO ASSEMBLE PARTS AND RIGGING

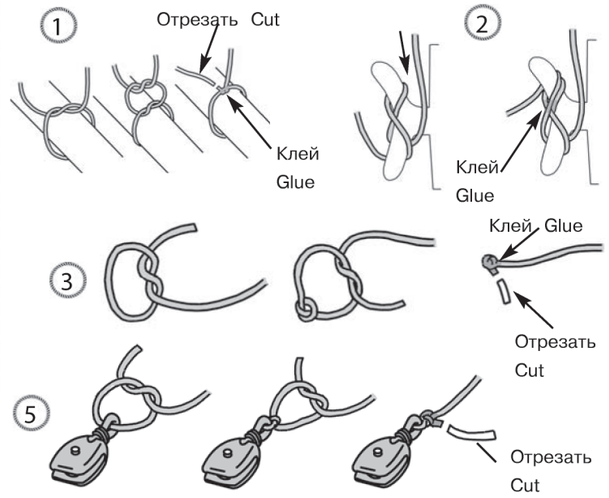

ТАКЕЛАЖ

Монтаж такелажа осуществляется в строго определенном порядке. Используются два типа нитей: 1 (темные) и 2 (светлые).

RIGGING

The mounting of the rigging is made in a very strict order. Two types of thread are used, 1 (dark) and 2 (light).

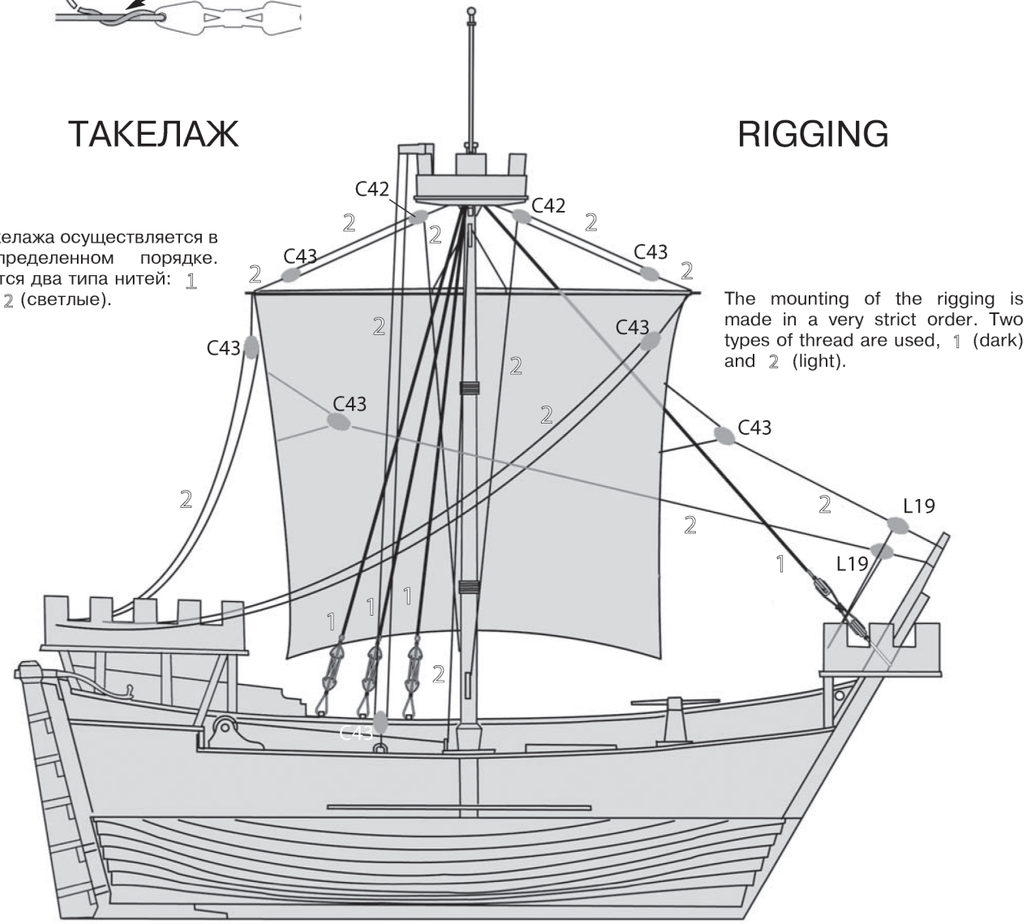

СБОРКА ASSEMBLING

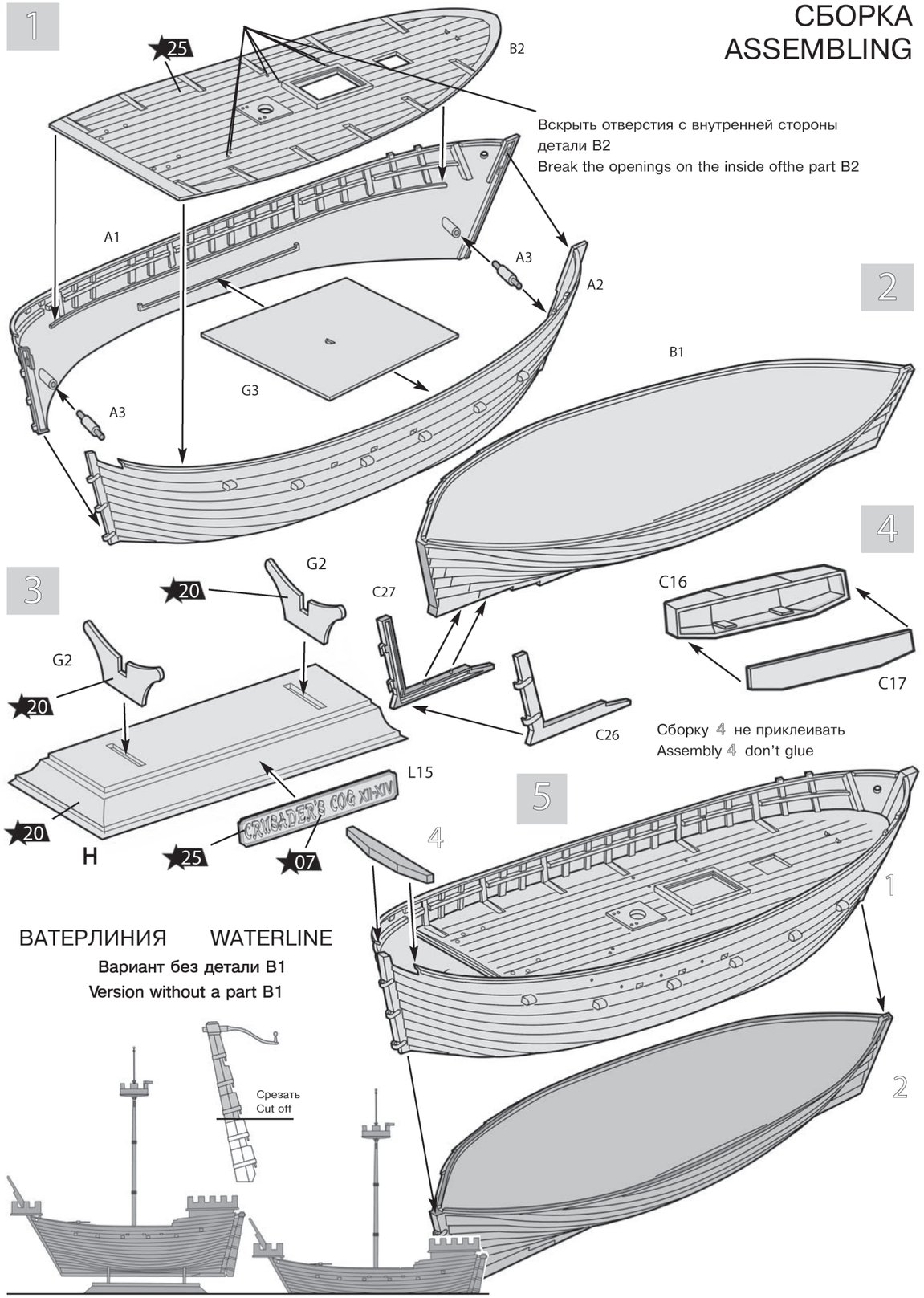

ВАТЕРЛИНИЯ WATERLINE

Вариант без детали B1
Version without a part B1

6

5

3

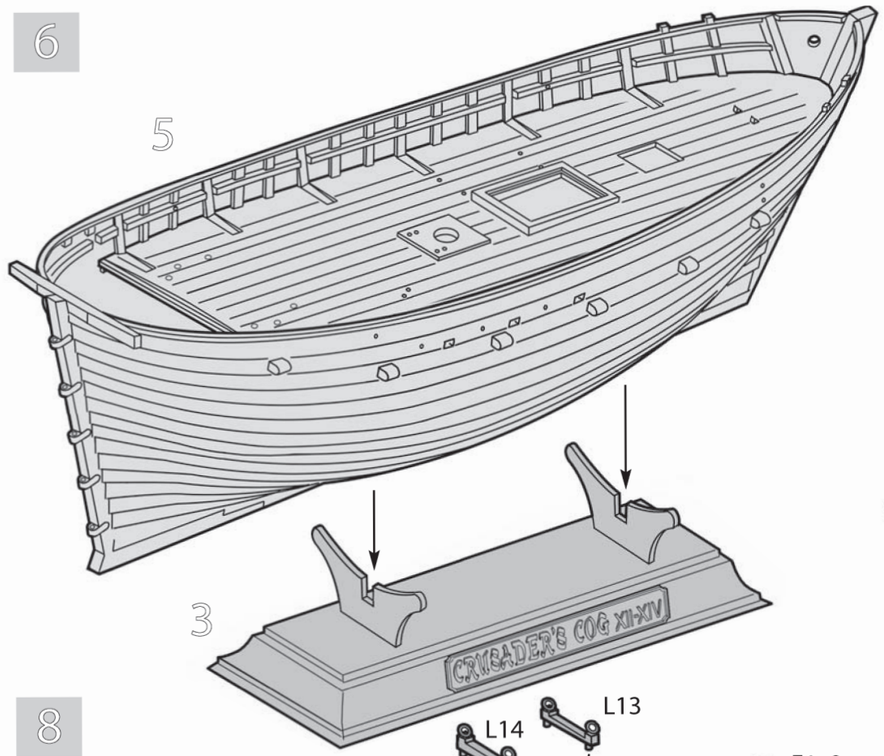

7

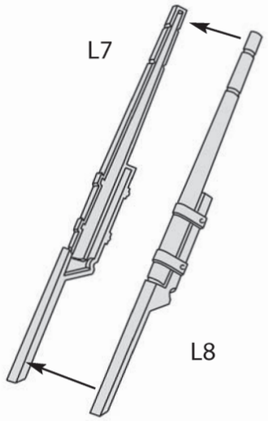

8

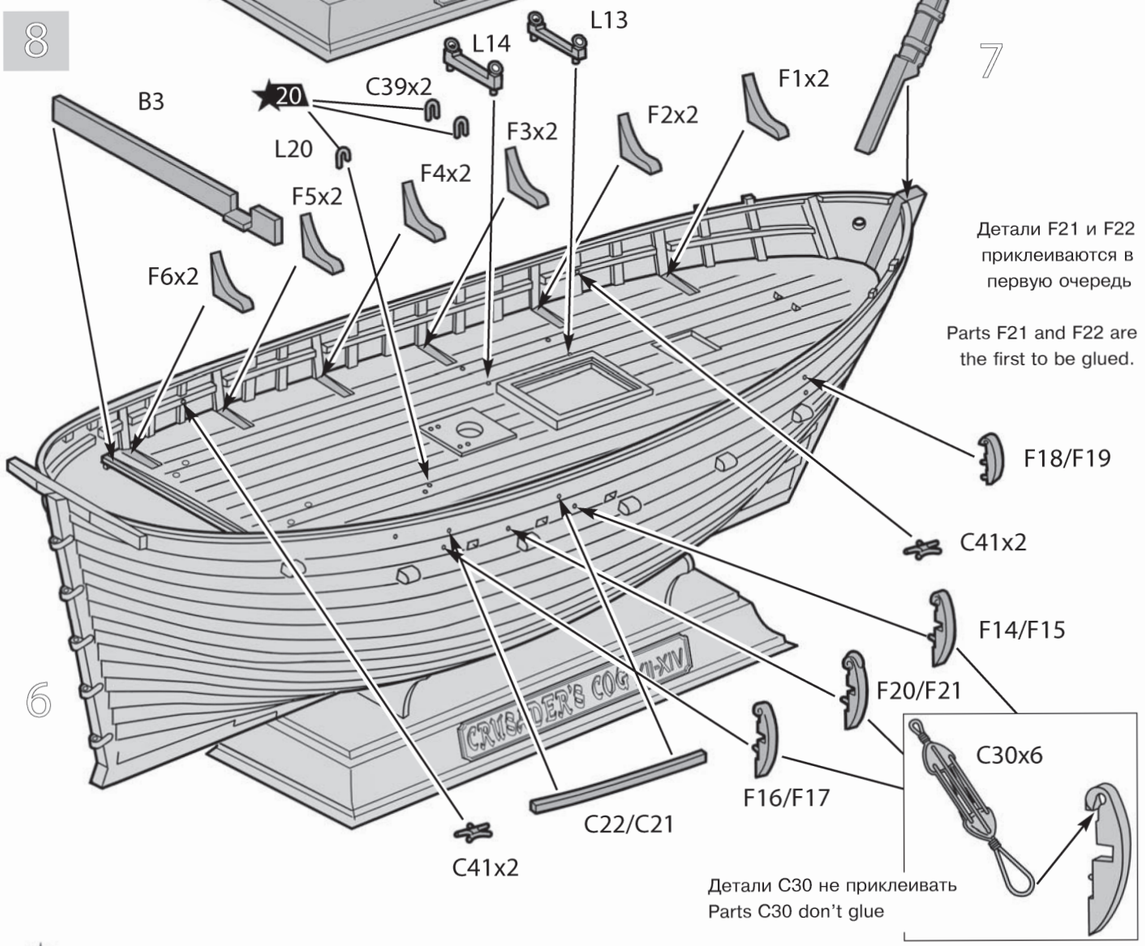

7

Детали F21 и F22 приклеиваются в первую очередь

Parts F21 and F22 are the first to be glued.

Детали C30 не приклеивать
Parts C30 don't glue

6

31 x2

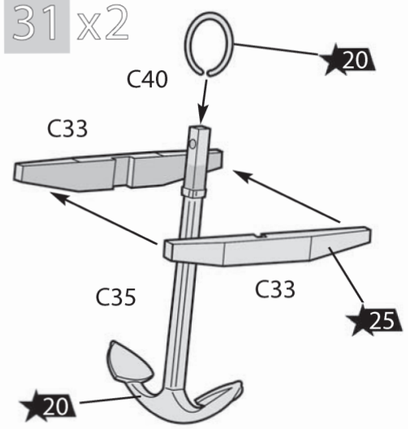

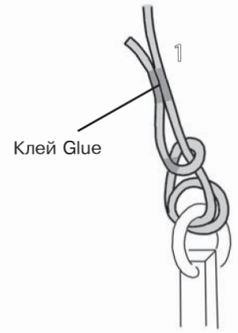

32

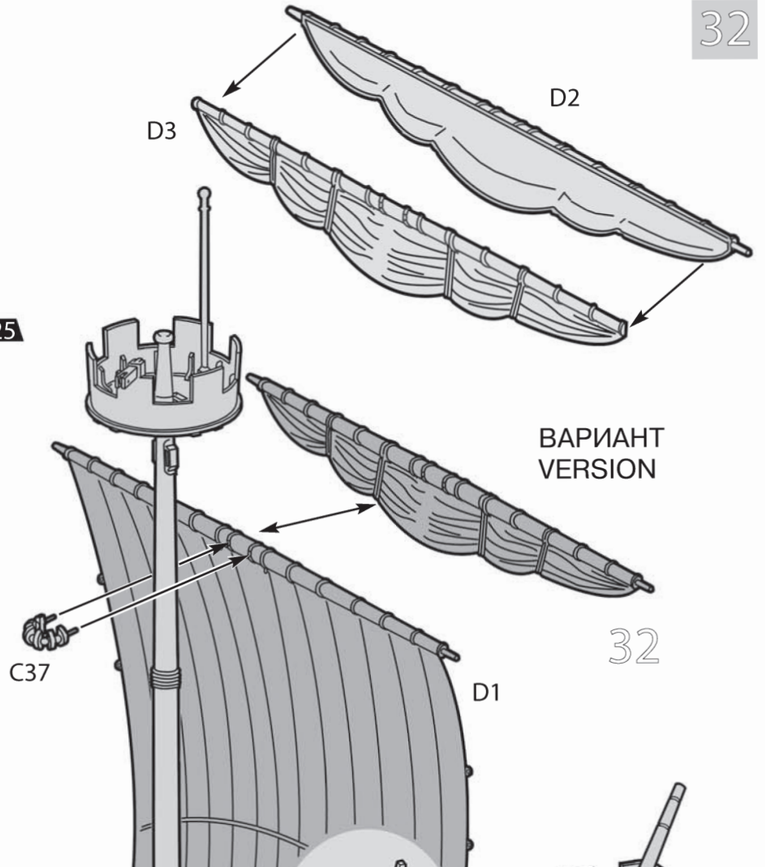

32

33

30

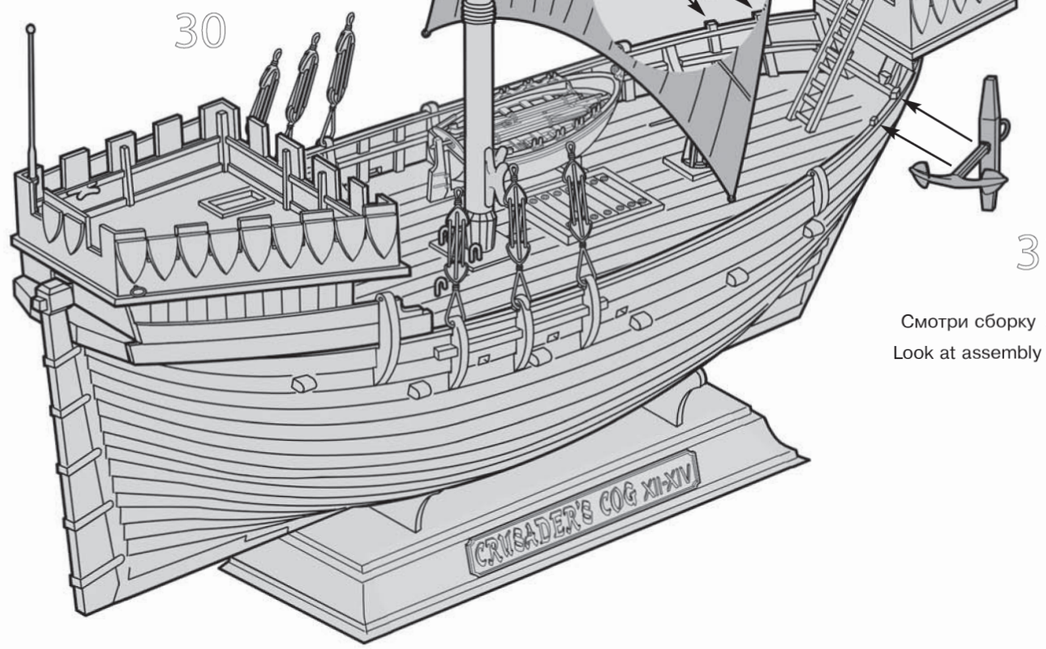

31

Смотри сборку 34
Look at assembly 34

29

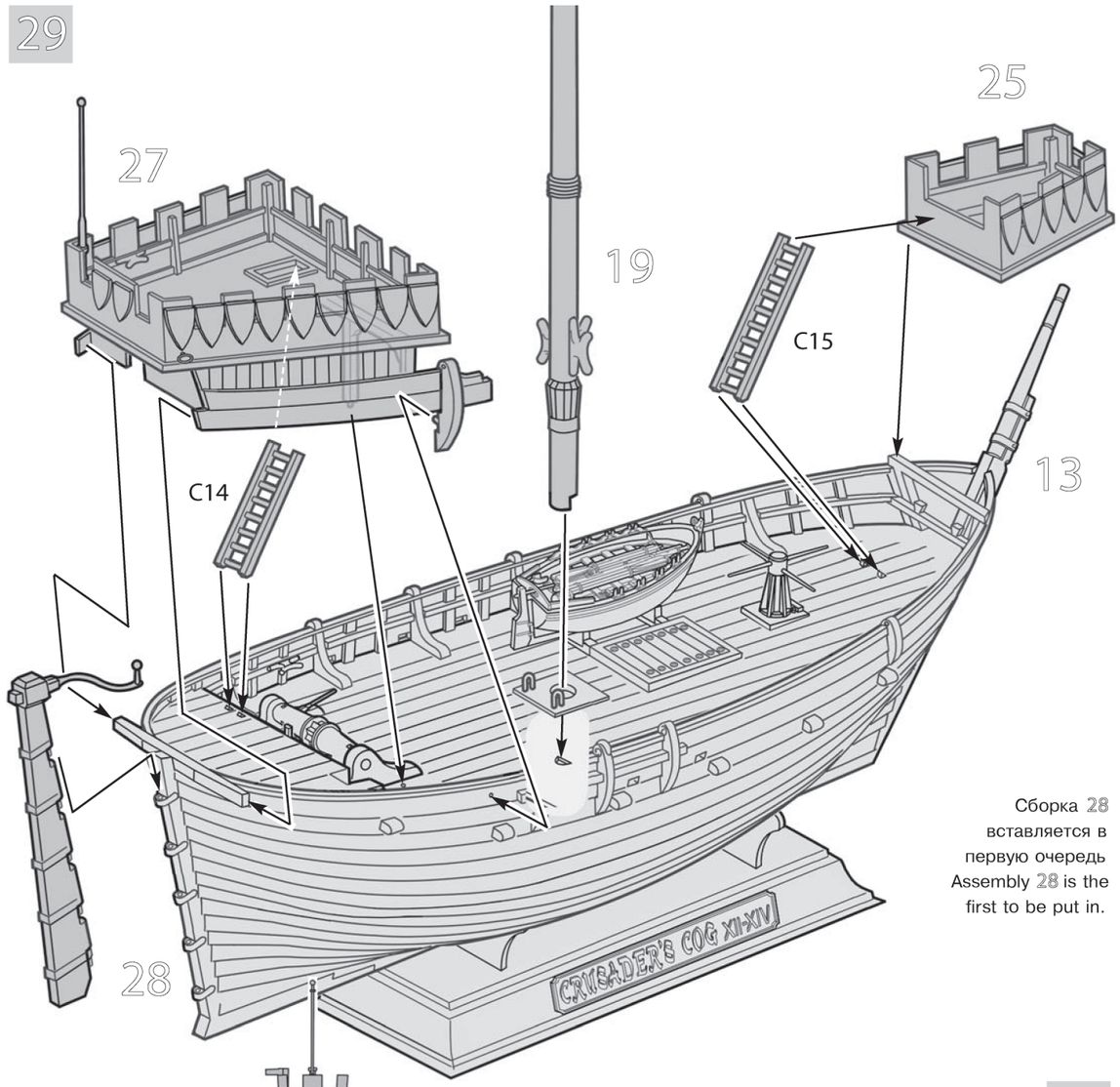

Сборка 28 вставляется в первую очередь
Assembly 28 is the first to be put in.

30

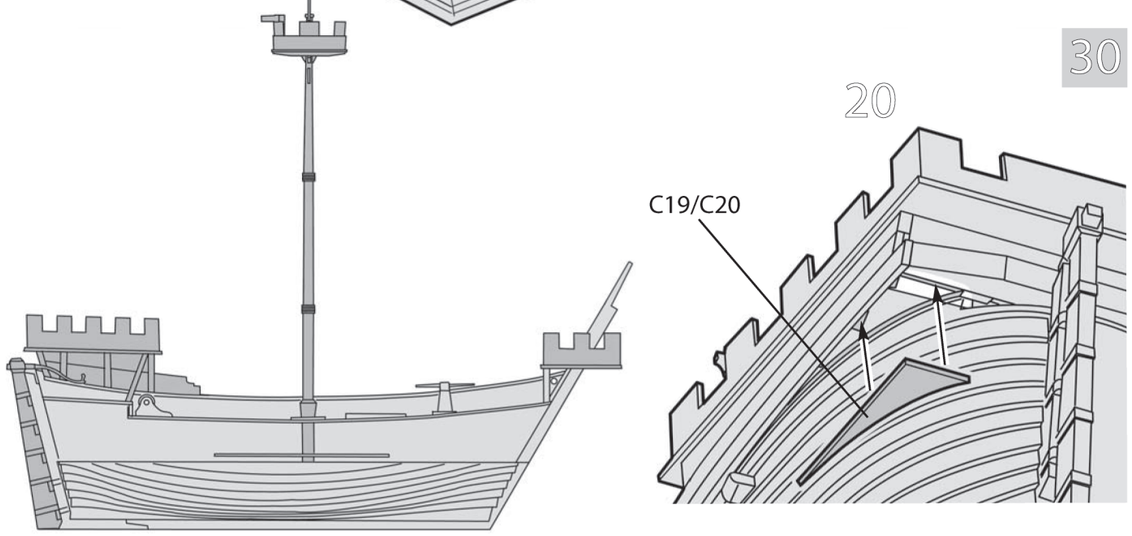

9

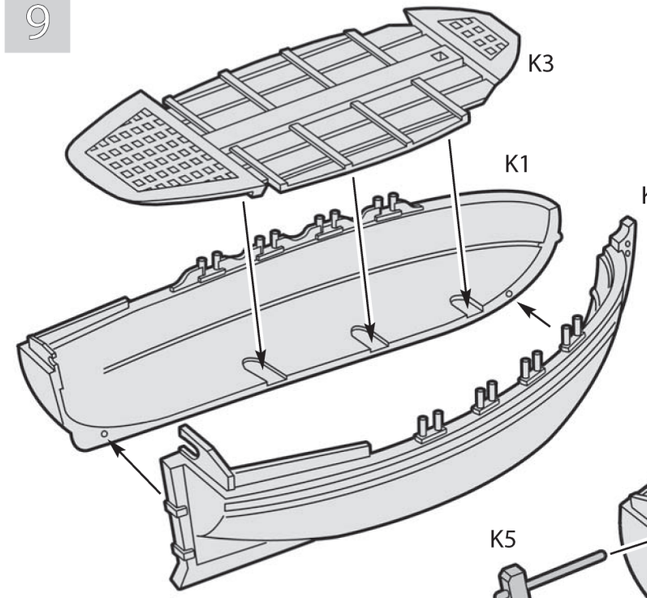

10

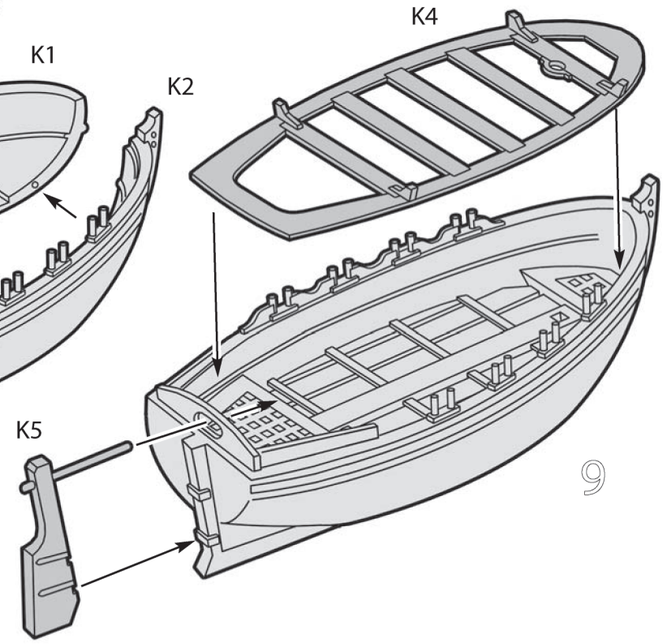

11 õ2

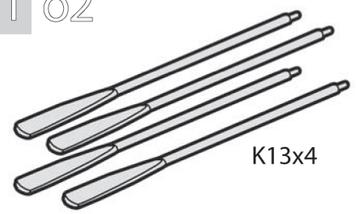

Детали K13 рекомендуем связать тонкой нитью или же просто склеить
The parts K13 are recommended to be bound with a thin thread or simply glued

12

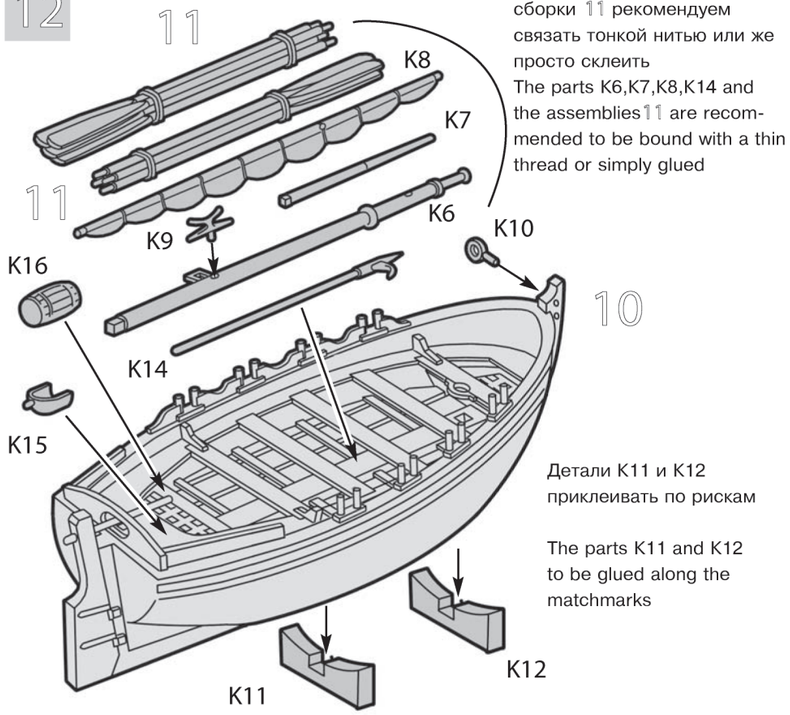

Детали K6,K7,K8,K14 и сборки 11 рекомендуем связать тонкой нитью или же просто склеить
The parts K6,K7,K8,K14 and the assemblies 11 are recommended to be bound with a thin thread or simply glued

Детали K11 и K12 приклеивать по рискам

The parts K11 and K12 to be glued along the matchmarks

13

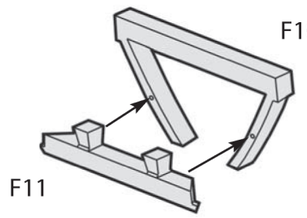

14

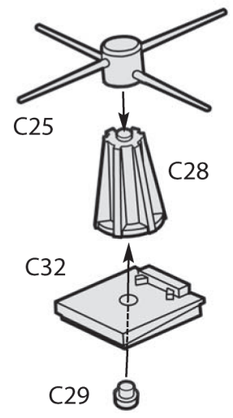

15

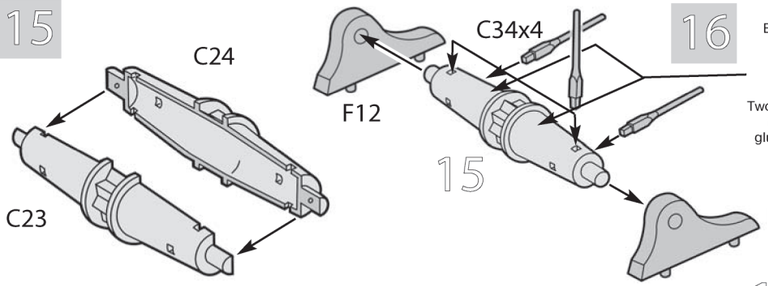

16

В указанных местах крепятся два отрезка светлой нити длиной не менее 50 см, сделать 3-4 витка вокруг барабана, проклеить и оставить свободные концы (см.сборку 26)

Two pieces oflight thread with length not less than 50 cm are fixed in the indicated places. Make 3-4 spires on the reel, glue them and leave free thread ends.(Look at assembly 26)

17

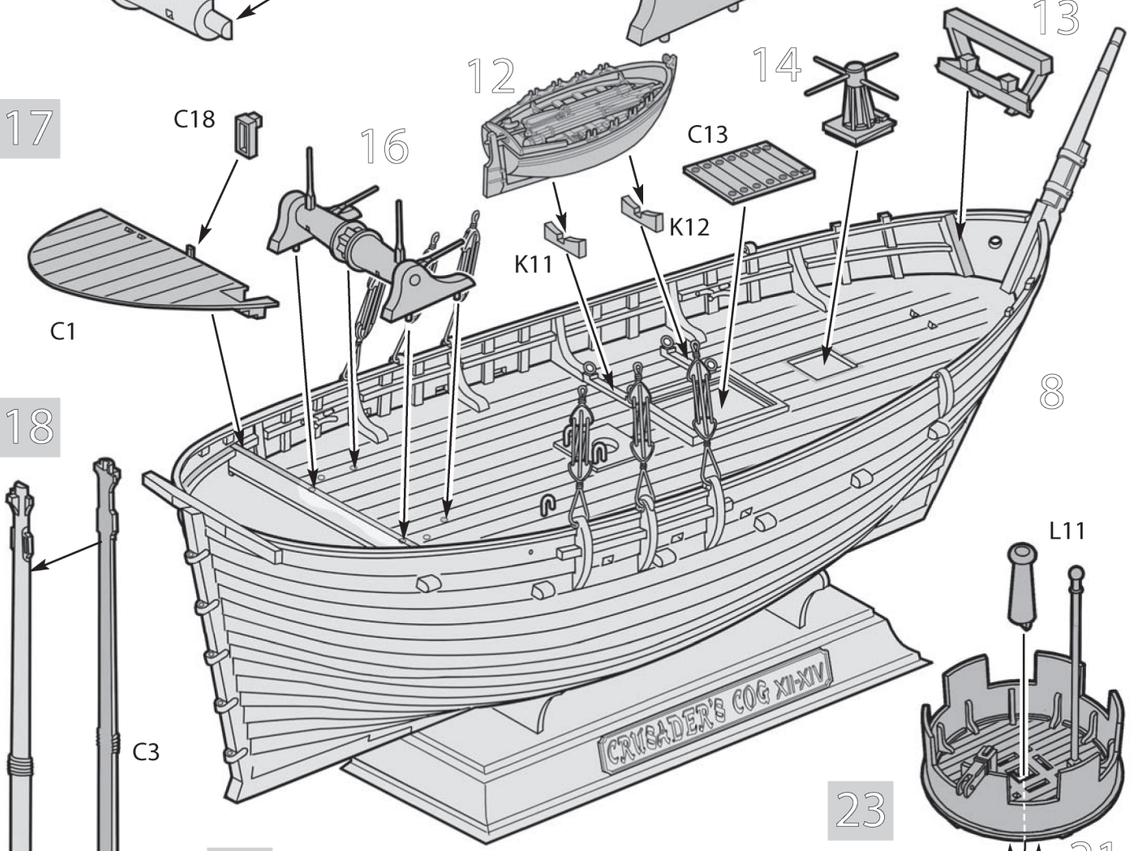

18

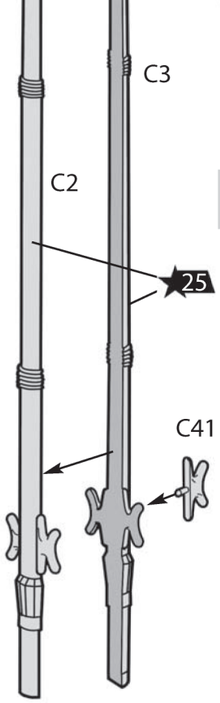

19

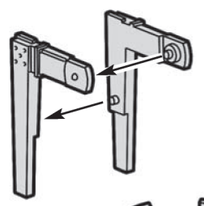

20

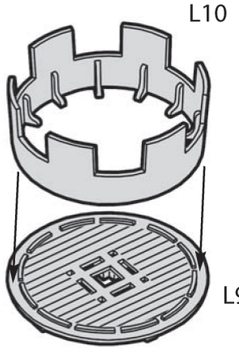

21

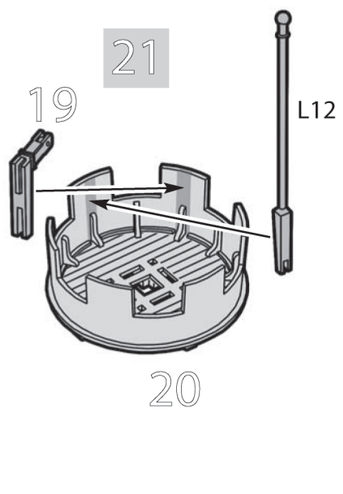

24

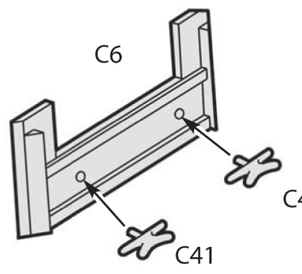

25

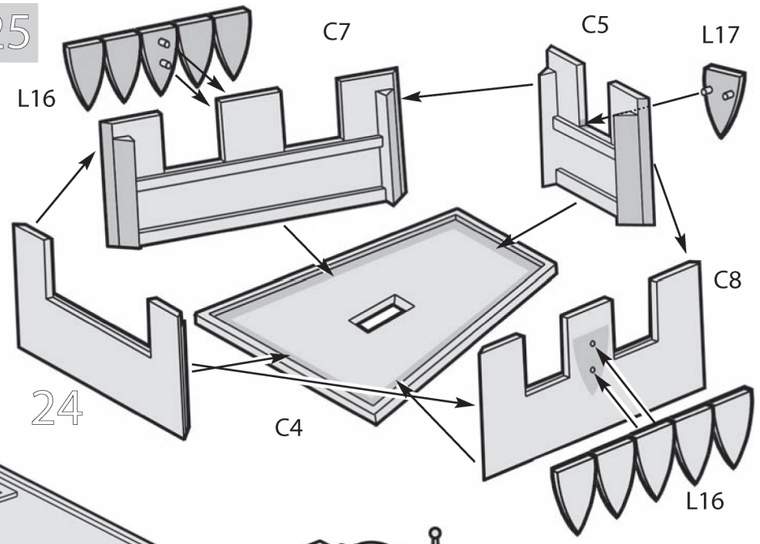

26

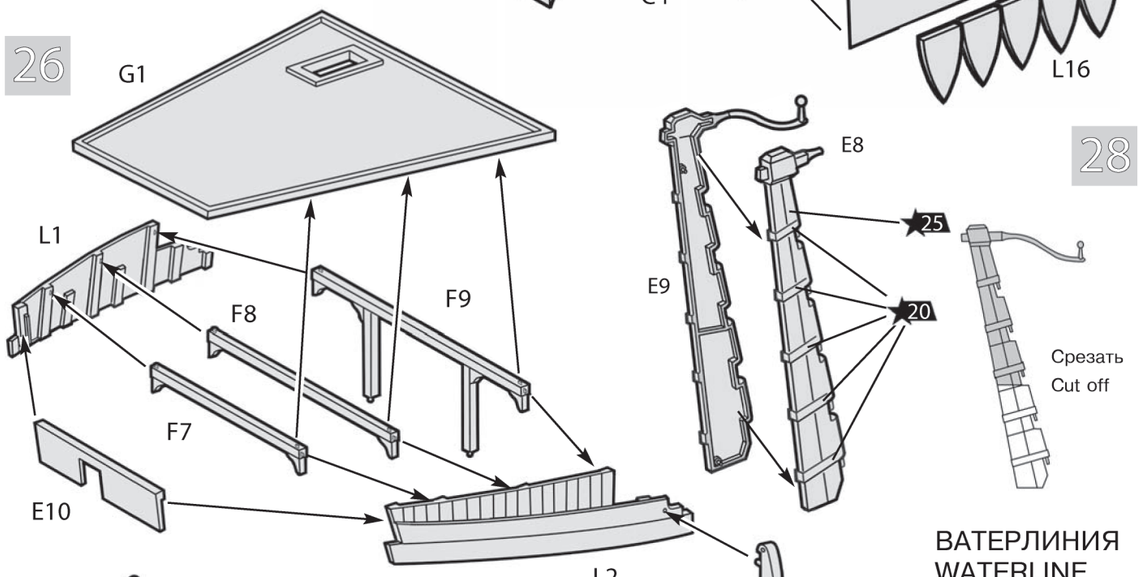

27

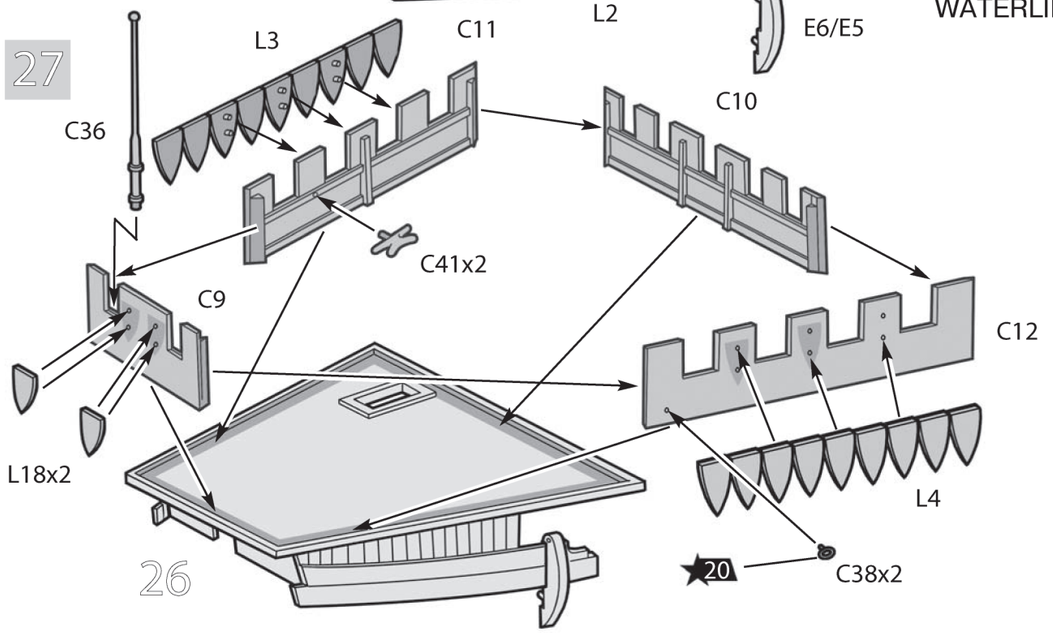

28

ВАТЕРЛИНИЯ
WATERLINE